+6/26/2022

ФЛИНТ

ЖУРНАЛ ЗАЖИГАЛОЧНОГО КОМ'ЮНИТИ ТРИДЦАТЬ СЕДЬМОЙ НОМЕР

Страницы из архива журнала «Флинт», фотографии © Игорь Миськив, © Юра Зайчиков.

Огонь и Музыка

Фотографии © Юра Хопг, Юра Зайчиков, 2016, зажигалки из коллекции Игоря Миськив

Фотографии зажигалок из коллекции Миськив, © Юра Зайчиков, 2016

Реклама например

* О зажигалках «ТОРЕНС» производства американской мастерской Г.Т. Марша из Сан-Франциско — см. «Флинт» №2, стр. 24, материал Ю. Шаталова

*** Традиционный китайский набор — богатство, спокойная совесть, толстый живот, долгая жизнь и лёгкая смерть

* Редчайшие (онж., здесь и далее прим. ред.)

** О зажигалках «ТОРЕНС» производства американской мастерской Г.Т. Марша из Сан-Франциско — см. «Флинт» №2, стр. 24, материал Ю. Шаталова

*** Традиционный китайский набор — богатство, спокойная совесть, толстый живот, долгая жизнь и лёгкая смерть

Теперь — в стране вечной охоты

Флинт

журнал зажигалочного ком'юнити, тридцать седьмой номер 燧石

Фотографии (если не указано иное) предоставлены авторами публикаций. Все права защищены.

Журнал издаётся в электронном виде в сети Интернет. Твёрдые копии любого номера могут получить все желающие, оплатив нужное количество экземпляров. Подробности по оплате и получению — в форуме vintagelighters.ru/forum или по почте leaandyu.publishers@gmail.com.

Журнал рекомендован к прочтению лицам, достигшим полного понимания всего, совершеннолетним, или в соответствии с законодательством страны пребывания.

Любые материалы номера могут быть воспроизведены любым способом где угодно по согласованию с редакцией, в любом случае небоходима ссылка на Флинт. Те, кто размещает/перепечатывает наши материалы без указания источника, так или иначе поплатятся за это.

Алексей RedCat Родионов
Коллекция RedCat — Tausendzunder 2

Михаил Tashi Tsering Иохвин
Чистки-сода 4

Михаил Tashi Tsering Иохвин
Коллекция Tashi Tsering – восьмая линейка 6

Ларри bakelight Толкин
16*3 10
Конь — зеленый огонь 12
Любите книгу — источник пламени 14

Алексей RedCat Родионов
Завод в Оффенбахе 16

Михаил Tashi Tsering Иохвин
Умри, бледнолицый! 24

Юра yuzer_zyu Зайчиков
«…высунул хитрый глаз на длинной ножке…» 26

Юра yuzer_zyu Зайчиков
«Прожжёный апельсин» 27
Straw Dogs 28

Фотография на первой странице обложки © Юра yuzer_zyu Зайчиков, сентябрь 2016

Мнение авторов может не совпадать со мнением редакции, но это нормально.

Редакция приветствует любые материалы о зажигалках (интересные тексты, снабжённые качественными фото) и будет публиковать их по мере поступления — шлите на почту: *leaandyu.publishers@gmail.com*

26 июня умер от сердечного приступа Игорь Мискив, крупнейший зажигалочный энтузиаст Москвы, и, вероятно, постсоветского пространства. RIP, земля пухом! Игорь, среди немногих первых, стоял у истоков нашего журнала, много сотрудничал, не раз публиковался.

Игорь Мискив
рисунок ©Юра yuzer_zyu Зайчиков, 2016

Номер опубликован: 7-11–MMXXII

MYLFLAM B7

Коллекция RedCat/Германия/Mylflam

Фотографии © Алексей RedCat Родионов, 2022; другие изображения предоставлены автором материала, все права сохранены.

Наверно, у каждого коллекционера найдутся такие зажигалки, использование которых на людях, скажем так, не вполне эстетично. Например, они сильно изношены, работают через раз, имеют видимые дефекты, или были когда-то «украшены» личными надписями их владельцев. И, тем не менее, они достойно занимают своё место в коллекции в силу своей редкости/уникальности/исключительности, или по каким-либо другим соображениям.

У меня имеется несколько зажигалок из серии Tausendzunder/Mylflam, в том числе и в очень хорошем состоянии, но представить я решил именно ту, которая наименее презентабельна для использования, например, в курилке.

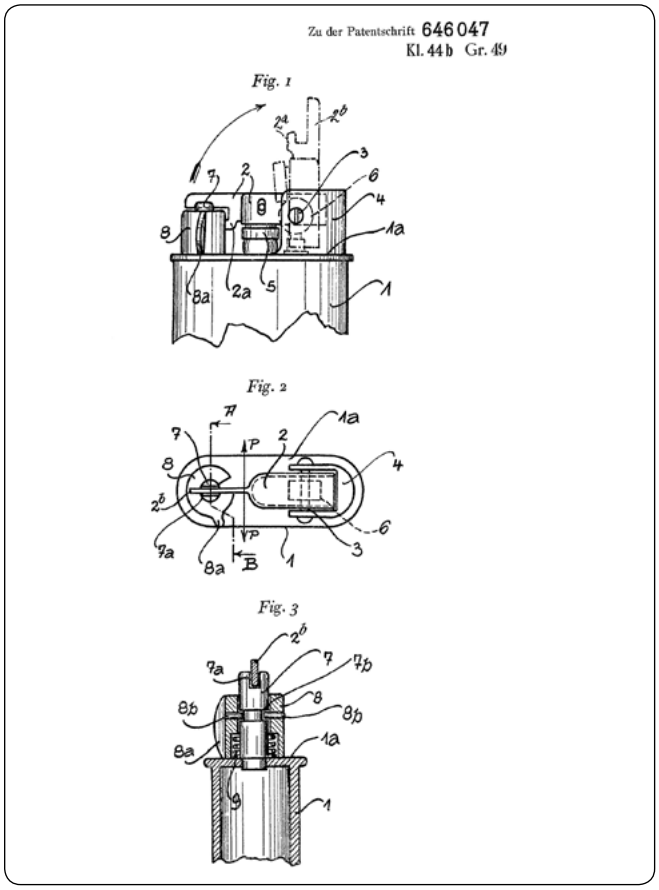

Данная полуавтоматическая модель Mylflam под номером B7 была запатентована 12 апреля 1936 (патент № 646047, опубликованный в 1937).

Есть несколько признаков, которые отличают её от других моделей. У этой зажигалки улучшенный замок, о чём говорит характерный штифт, выступающий над поворотной частью замка (видно сбоку). У других моделей B7, выпущенных ранее, штифт над замком не выступает.

Вообще-то этот замок гораздо поинтереснее обычных кнопочных защёлок-зацепов, удерживающих крышки большинства «полуавтоматов». Хорошее решение Mylflam.

Зажигалка, как и все модели этой серии, приводится в действие поворотом в сторону внешнего кольца замка, освобождающего рычаг. Тот, в свою очередь, под воздействием пружины откидывается, проворачивая колёсико. Возврат рычага в исходное состояние осуществляется вручную.

Фотографии © Алексей RedCat Родионов, 2022.

У этой модели защёлка одинарная, к тому же, она ничем не защищена, что, честно говоря, не есть гуд. Совсем лёгкое соприкосновение с этой защёлкой приводит к несанкционированному срабатыванию зажигалки, например, в кармане. Не загорается, конечно, но всё же… Зажигалки такого типа, но уже с двойной защёлкой-предохранителем, выпускались с 1938 и имеют уже другой номер (B207). Такие полуавтоматические зажигалки, производимые компанией, никогда не имели ветрозащиты, отсутствие которой, конечно, сказывается при использовании зажигалки в ветреную погоду.

Её корпус одет в рубашку, похоже на серебро (клейм нет). Не знаю, возможен ли такой вариант отделки, поскольку в сети рубашек на корпусах просто не видно. Если предположить, что она была выполнена позднее, что наиболее вероятно, то начальная отделка очень примитивная, самое бюджетное исполнение — гладкий никель. На съёмной рубашке почти художественно выгравированы переплетающиеся буквы «M» и «C», видимо, оставшиеся от первого владельца.

Обычно я стараюсь не приобретать зажигалки в коллекцию с инициалами, но эта оказалась исключением, пока что единственным. И, надо сказать, эти буквы меня не сильно смущают: нарисованы фигурно, причём на рубашке, а не на корпусе. Кстати, на торце рубашки ещё присутствуют вытравленные цифры: «1–1958» — пока не понял, чтобы это могло значить.

MYLFLAM B7

Ширина — 45 мм	Вес — 58 г, рубашка 8 г
Высота — 43.2 мм	измерена/взвешена
Глубина — 14 мм	зажигалка на фото

На зажигалке имеется акцизная марка бельгийского происхождения. Продавец когда-то дал информацию, что зажигалка была приобретена как раз на одном из рынков Бельгии. Ну, а мне она досталась по очень доступной цене — повезло, просто барахольщик тогда решил по-быстрому заработать начальный рейтинг на Мешке.

А вы знаете, что Mylflam практиковала преемственность корпусов для зажигалок этой серии? Размеры-то одинаковые. Эта фишка даже вроде бы рекламировалась компанией. Смотрите, теперь она одета в корпус от совсем другой модели — B51 (1948). Всё чётко, как будто так и было.

Так что при покупке некоторых моделей Tausendzunder/Mylflam вы не можете быть уверенными, что они предложены вам в оригинальных корпусах. А проверить соответствие инсерта штампу на корпусе, как у Zippo — у Mylflam такой возможности нет, обозначения-то отсутствуют:)

ХИТРА НЕ ТОЛЬКО ГОЛЬ!

Михаил Tashi Tsering Иохвин *Санкт Петербург*

Фотографии и текст © Михаил Tashi Tsering Иохвин, 2022.

Некоторое время назад попалась мне в руки симпатичная «алюмишка» — американская послевоенная зажигалка «Cosmo». Зажигалка простенькая, полностью мануальная, так называемый «single wheel» (одноколесная), т.е. для высекания искры надо крутить пальцем непосредственно само кресальное колесо.

Установил в зажигалку новый кремень, заправил, а она очень слабо высекает искру, зажигается раз на третий-пятый. Начал выяснять, в чем может быть проблема, вооружил глаз и увидел, что кресальное колесо очень сильно забито грязью, так что зубчиков почти не видно. Грязное колесо — довольно распространенная проблема у старых зажигалок, особенно у которых кресальное колесико ничем не прикрыто. Снял колесико с зажигалки (на подобного рода зажигалках оно, как правило, снимается элементарно), взял жесткую щеточку и стал пытаться очистить колесико. Не тут-то было — грязь на зубчиках буквально закаменела. Иголкой дело пошло лучше, но уж больно муторный процесс — за десять минут возни едва ли четверть осилил.

И тут я вспомнил старый дедовский способ чистки загрязненных металлов — прокипятить изделие в соде. Способ не особо безопасный, нумизматы советуют его не использовать, т.к. сода — довольно агрессивное вещество и может испортить металл. Но я подумал, что все же колесо из закаленной стали значительно крепче старых монет у нумизматов, поэтому решил рискнуть. На стакан воды насыпал в кастрюлю столовую ложку соды, довел до кипения и опустил в кипящую воду колесико. Кипятил примерно пять минут, затем вынул колесико и тщательно промыл холодной водой. Результат меня сильно порадовал — во-первых, колесо не пострадало, а во-вторых, грязь полностью смыло.

После установки колесика обратно в зажигалку, оно ведет себя безупречно, искрит, как и должно. Результатом я более чем доволен, но не факт, что кипячение в соде может быть универсальным средством — вероятно, что кресальные колёса у разных производителей делались из разных металлов и, вполне возможно, что какой-то металл плохо перенесет кипячение в соде. Зато быстро, да :)

На фото: до и после кипячения

Перламутровая карманная зажигалка от ASR. $12.50, нет федерального налога

Настоящая A•S•R

$7.50, нет федерального налога

$12.50, нет федерального налога

Богато выглядящая зажигалка A S R, покрытая таитянским перламутром.

Но эта жемчужина, по скромной цене, обладает не только внешней красотой! Всего одно движение — она вспыхивает! Ваша зажигалка A S R остается зажженной без удержания — вы можете оставить её горящей, не удерживая большим пальцем!

Прочие: в богатом родировании, эффектной эмали, стильной коже, фактурное английское золочение и стерлинговое серебро. От $7.50 до $22.50. Из 14-каратного золота, отделанные Cartier. $200.00. Из стерлингового серебра и 14-каратного золота облагаются федеральным налогом.

CLASSIC — новая настольная зажигалка A S R, богатое родиевое покрытие, устойчивое к потускнению, может быть нанесена гравировка. $12.50, без федерального налога.

В вашем любимом ювелирном или универмаге. Прецизионные с полной гарантией от производителя бритв Gem – американской корпорации Safety Razor, Бруклин 1, Нью-Йорк.

A·S·R

Зажигалка которая горит

Лёгкое касание для важных моментов

Классическая от A•S•R

Изысканное украшение любого стола — новая настольная зажигалка A S R — загоревшись становится знаком дружбы! Щелчок, и она вспыхивает — вы можете передать огонёк, не удерживая её кнопку.

В богатой родиевой отделке. Не тускнеет, может быть нанесена гравировка. $12.50 — нет федерального налога.

Карманная зажигалка с родиевым покрытием (металлом платиновой группы). $7.50, нет федерального налога.

Другие — в эффектных эмалях, стильных кожах, а также в позолоте. $9 и $10. Стерлинговое серебро — 22.50 доллара, плюс федеральный налог. Из 14-каратного золота, отделка от Cartier — $200, плюс федеральный налог

A·S·R

В вашем любимом ювелирном или универмаге. Точное изготовление и полная гарантия от производителя бритв Gem – американской корпорации Safety Razor, Бруклин 1, Нью-Йорк.

Зажигалка которая горит

Это не РЕКЛАМА; это история рекламы. Полоса журнала **LIFE**, октябрь/декабрь, 1948; все права сохранены; локализация ©Алексей Red Cat Родионов, ©Юра yuzer_zyu Зайчиков, 2022

Фотография © Михаил Tashi Tsering Иохвин, 2022.

S. T. DUPONT LIGNE 8

(25103) WHITE SOFT DUAL FLAME, НАШЕ ВРЕМЯ, ФРАНЦИЯ

коллекция Tashi Tsering/Dupont

Фотографии и текст ©Михаил Tashi Tsering Иохвин, 2022.

Ligne 8 ("линия 8") появилась у S. T. Dupont лет десять назад, одновременно с целой россыпью всяких low-end зажигалок (которые made in China), типа MaxiJet, Defi Extreme, E-Slim и прочими. Хоть "восьмёрка" и выпускалась во Франции (в отличие от других low-end), цена её была довольно гуманна, по дюпоновским меркам, конечно: несколько лет назад у нас были такие в продаже в районе двадцатки[1]. Судя по всему, серия себя не оправдала, т.к. сейчас на сайте производителя упоминаний про "восьмую линию" нет совсем. Почему серия получила восьмой номер — известно только маркетологам Дюпона, а также только они ведают, почему у компании нет линий с третьей по седьмую включительно.
Внешне зажигалка напоминает своих старших родственников из ligne 1 и 2: среднего размера параллелепипед с длинным гладким роликом на правом торце.

S.T. Dupont Ligne 8

Ширина — 36 мм	Вес — 80 г
Высота — 56 мм	измерена/взвешена
Глубина — 12 мм	зажигалка на фото

"Восьмёрки", в отличие от старших линий, не вытачивались из цельного бруска латуни, а штамповались из не особо толстого листа той же латуни и покрывались эмалью. Эмаль бывала всяких разных цветов, в том числе и девчачьих, типа розового и голубенького в цветочек. Рассматриваемая зажигалка молочно-белого цвета с хромированными элементами отделки, и, на мой взгляд, выглядит гендерно-нейтральной.
На левом торце есть надпись "S. T. Dupont, Paris", выполненная фирменным шрифтом производителя. А на нижнем торце расположены: газовый клапан, винт, соединяющий механизм и корпус, регулятор пламени, надпись "Made in France" и серийный номер зажигалки.
Наличие винта сразу выдаёт, что зажигалка не является цельноточенным бруском латуни, а открытый клапан заправки и регулятор пламени в виде винта указывает, что зажигалка не относится к топовым моделям.[2]

По типу зажигалка является классическим кремнёвым мануальным флиптопом. Для активации зажигалки требуется откинуть крышку (одновременно с открытием начинает идти газ) и провернуть ролик на правом торце по часовой стрелке. Ролик связан с кресальным колесом, которое высекает искру из кремня, и происходит поджиг газа. Для того, чтобы погасить зажигалку, требуется захлопнуть крышку.

[1] (*прим. ред.*) Не обольщаться — двадцать тысяч руб, не двадцать евро:)
[2] В отличие от старших моделей, где клапан прикрыт фирменным откидывающимся винтом и в форме такого же винта сделан и регулятор высоты пламени

Фотографии и текст © Михаил Tashi Tsering Иохвин, 2022.

Крышка откидывается мягко, с приятным щелчком, не имеющим ничего общего с фирменным Ping™ у старших моделей. Захлопывается также весьма и весьма приятно, с негромким "клац". Все операции комфортно производятся одной рукой. Зажигалка рассчитана на заправку фирменным "синим" дюпоновским газом (у S. T. Dupont газовые клапаны не только проприетарные, но ещё и разные от серии к серии[1], чтобы не путаться, Дюпон выпускает баллончики разного цвета: синие, зелёные, красные и т.д.). Но при определённой сноровке зажигалку можно заправить из стандартного баллончика, либо купить на Ali латунные переходники (я ещё осенью купил набор переходников из пяти штук за тыщу с доставкой вместе) и не иметь проблем.

Под крышкой находится обычная для S. T. Dupont сдвижная плита, прикрывающая кремнёвый блок, которую для замены кремня нужно снять целиком, и эта же крышка, как и у других кремнёвых зажигалок компании, удерживает кресальное колёсико. Не самое удобное решение, на мой взгляд, кремнёвые механизмы Caran d'Ache и Dunhill кажутся мне значительно более удобными в эксплуатации.

У зажигалки есть ещё одна "фича", на которую не обратил внимания предыдущий владелец, хотя зажигалка пробыла у него значительное время (да и сам я случайно на эту фичу наткнулся): зажигалка имеет двойное пламя. Двойное (а также тройное и проч.) пламя начали активно внедрять производители зажигалок лет десять назад: типа двойное пламя — это очень круто для раскуривания толстых сигар. Сигары я не курю, хотя баловался неоднократно (но особо не пристрастился), и вполне справлялся обычным одинарным пламенем. По-моему, все эти двойные-тройные-четверные виды пламени — маркетинговый развод.

При положении регулятора пламени до примерно 40%, пламя зажигалки выглядит вполне обычным, если повернуть регулятор процентов на 60, то пламя становится довольно широким. А если 80 процентов и выше, то получается вот такая инфернальная картинка (см. фото).

Если подвести итоги. Достаточно аккуратная зажигалка, довольно симпатичная, как по мне. В руках лежит вполне приятно, грани чуть скруглены, поэтому ощущается в ладони очень мягко. Двойное пламя — сомнительная опция. Работает чётко, никаких замечаний по качеству изготовления у меня нет. Эмалевое покрытие едва ли очень прочное — у меня уже есть пара сколов. Но эта зажигалка явно не старый-добрый люксовый Дюпон[2].

ST Dupont

[1] Горите в аду, жадные маркетологи дюпона! (*прим. автора*)

[2] Главная претензия к этим новым линейкам — неприкрытые дырки снизу! (*прим. ред.*)

Фотография ©Михаил Tashi Tsering Иохвин, 2022.

Фотографии и текст © Ларри bakelight Толкин ,2022; перевод ©Юра Зайчиков, 2022, все права сохранены

Rolls 1946 бензиновая ветрозащитная

Ларри bakelight Толкин *США*

Предлагается весьма приятный аппарат эпохи ар-деко конца сороковых — карманная бензиновая автоматическая зажигалка Rolls — в оригинальной коробке с инструкцией/гарантией и щёточкой для кресала.

Качественная, сделанная в Англии, родированная зажигалка снабжённая чудесной трёхсторонней сорокавосьмидырочной несъёмной ветрозащитой. Корпус отделан классическими аппаратно прорезанными гильошами.

Необычная автоматическая зажигалка срабатывает, когда большим пальцем нажимается клавиша. Нижняя сторона маркирована The Rolls Lighter Pat. Pend Made in England. Конструкция этой зажигалки «Роллс» была впервые изобретена Леонардом Хатчинсоном [Leonard Hutchinson] из Англии, а зажигалки производились лондонской компанией Rolls lighter. Компания Rolls разработала несколько интересных послевоенных индустриальных моделей зажигалок обтекаемых форм в период сороковых — пятидесятых годов.

Размеры зажигалки примерно 51 мм в высоту на 38 мм в ширину, и она в очень хорошем или превосходном немного б/у, дающем искру состоянии. Механизм срабатывает чётко и будет работать после соответствующего обслуживания и заправки топливом.

Инструкция и гарантия сложены/помяты/имеют пятна/грязные и очень хрупкие.

Карочи: важный 1949 аппарат эпохи ар-деко —карманная автоматическая зажигалка Rolls в коробочке для вашей коллекции. Чудесная автоматическая ветрозащитная зажигалка выглядит лучше «вживую»; патент и рекламы не являются частью лота.

Пожалуйста, присылайте вопросы на имейл — спасибо.

Аукцион закрылся 18 мая при стартовой цене $150 и отсутствии ставок. (прим. ред.)

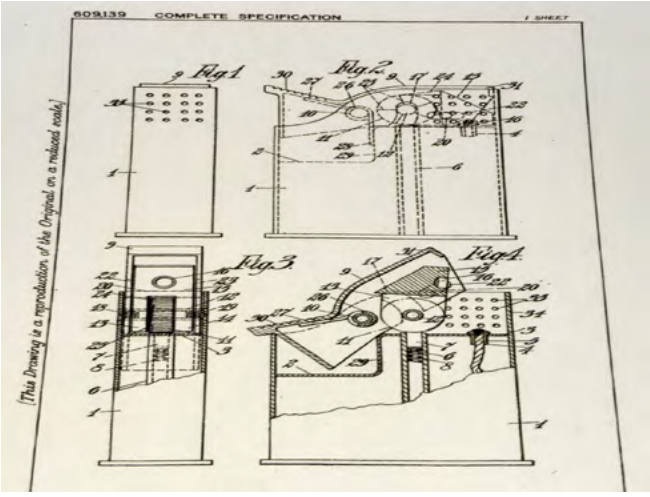

Фотографии и текст ©Ларри bakelight Толкин ,2022; перевод ©Юра Зайчиков, 2022, все права сохранены

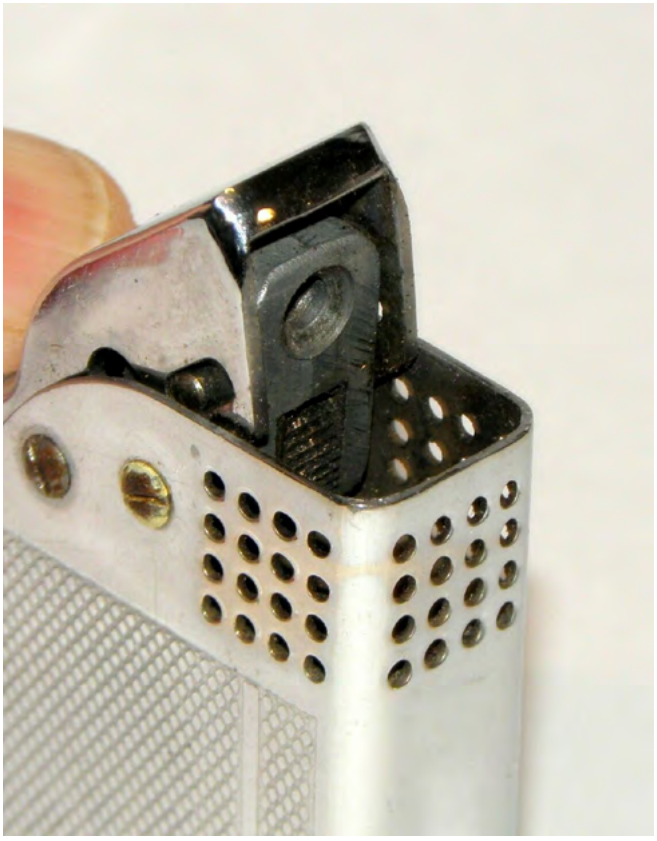

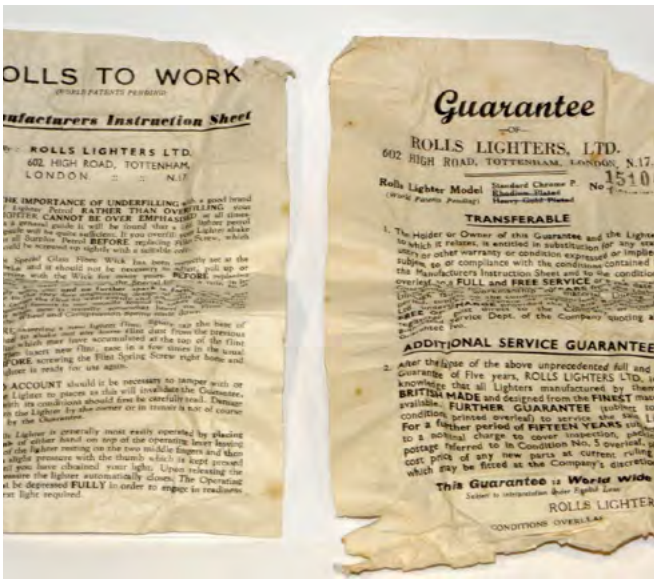

Фотографии и текст © Ларри bakelight Толкин ,2022; перевод ©Юра Зайчиков, 2022, все права сохранены

Китайская нефритовая спичка

Ларри bakelight Толкин *США*

Предлагается превосходная уникальная из поздних двадцатых в стиле ар-деко[1] производства «Лебкичёр» [Lebkuecher] скульптурная зелёного нефрита резная «лошадка» — бензиновая настольная зажигалка-страйкер. Страйкер изготовлен с использованием древней китайской бутылочки для благовоний. Рельефное изображение лошадки вырезано вручную с чудесной детализацией. Основание в стиле ар-деко из чистого серебра с чёрным эмалевым узором.

Сама «спичка» снабжена необычным резным нефритовым фрагментом и с обратной стороны несёт клеймо-именник мастерской и стерлинговую пробу с номером модели. Эта необыкновенная зажигалка-спичка была произведена Ньюаркской мастерской Lebkuecher & Co, которые были серебряными ювелирами класса люкс. Редкая зажигалка в виде трогательной резной нефритовой фигурки лошадки имеет размеры около 95 мм в высоту на 57 мм в ширину, и находится в очень хорошем слегка поюзаном состоянии. Нефритовый корпус имеет натуральные включения с возрастным перецветом, и он в очень хорошей кондиции. Зажигалке потребуется длинная кремнёвая полоса для использования. Эта превосходная нефритовая зажигалка-страйкер более годна для коллекции или любования, не для использования по назначению.

Карочи: важный предмет ар-деко из 1920-х, от Lebkuecher & Co, стерлинговая с эмалью и резной нефритовой лошадкой зажигалка-страйкер для вашей коллекции.

Это крайне коллекционный винтажный скульптурный страйкер из бутылочки для благовоний. Зажигалка выглядит лучше вживую, поскольку на фото присутствуют блики.

Если вы собираете старинные бутылочки для благовоний или зажигалки страйкеры — её надо купить.

Я комбинирую доставки; пожалуйста, смотрите винтажные зажигалки Ronson/Dunhill/и другие декоративные двадцатого века, что я предлагаю на e-bay. Пожалуйста, присылайте вопросы на имейл — спасибо.

Аукцион закрылся 18 мая при стартовой цене $1 500 и отсутствии ставок. (прим. ред.)

[1] Насчёт ар-деко тут сомнительно канеш, но так у Толкина:))

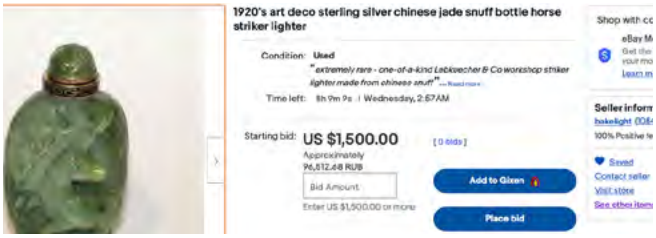

Фотографии и текст ©Ларри bakelight Толкин ,2022; перевод ©Юра Зайчиков, 2022, все права сохранены

Фотографии и текст © Ларри bakelight Толкин ,2022; перевод ©Юра Зайчиков, 2022, все права сохранены

«Книжка» Asprey из 1920-х

Ларри bakelight Толкин *США*

Предлагается сказочная из поздних двадцатых или ранних тридцатых в стиле ар-деко настольная с автоматическим механизмом бензиновая зажигалка от Asprey, исполненная в форме книжки. Посеребрённая «книжка» снабжена хорошо сработанным сдвижным автоматическим механизмом активации, с «обложками» отделанными кожей аллигатора. Это редкая чарующая модель Asprey, которой существует лишь несколько известных образцов. Зажигалка маркирована Asprey London и Pat. applied for. Нижняя сторонка сдвигается для замены кремня, и далее для заправки топливом, но искривлённый край клинит, и я не захотел злоупотреблять силой.

Размеры качественной зажигалки около 76 мм в высоту на 108 мм поперёк, и она в очень хорошем поюзаном состоянии. Механизм действует, сдвигается и открывается корректно, но не проверялся с топливом и кремнём. Механизм будет, вероятно, работать при соответствующем обслуживании, хотя я не уверен, как его заправить. На коже крокодила есть несколько коцек/потёртостей, которые слегка портят. Зажигалка Asprey будет сверкать серебром, если пожелаете отполировать. Эта настоящая автоматическая настольная зажигалка-novelty Asprey невероятно редкая и вполне симпатичная.

Карочи: роскошно изготовленная в стиле ар-деко английская настольная со сдвижным механизмом зажигалка Asprey для вашей коллекции.

Это важная автоматическая фигурная модель «Эспри», отсутствующая в большинстве коллекций.

Пожалуйста, читайте мои посты LARRY LIGHTER в социальной сети.

Аукцион закрылся в начале марта при стартовой цене $1 750 и отсутствии ставок. (прим. ред.)

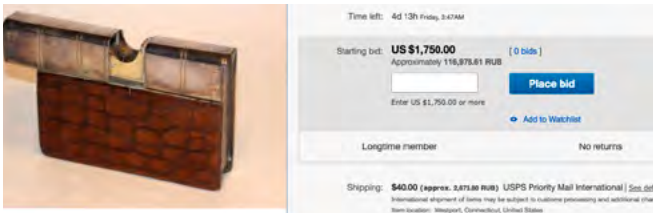

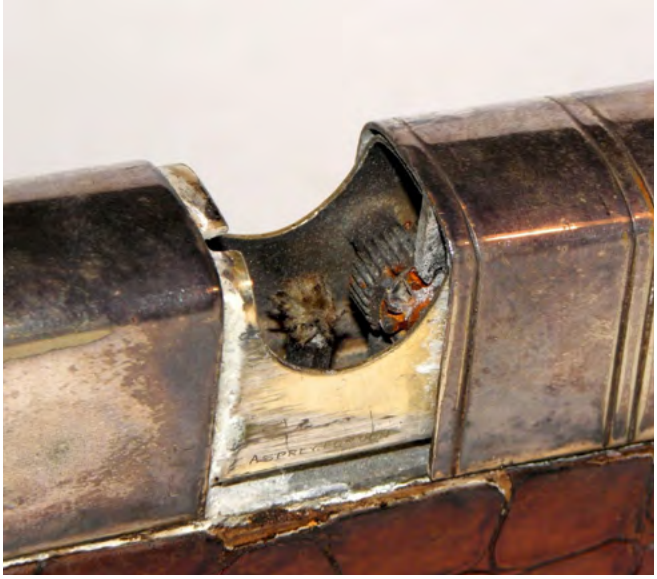

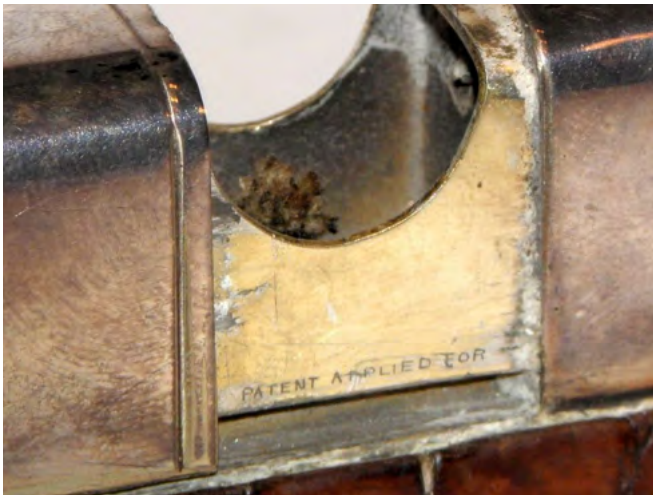

Фотографии и текст ©Ларри bakelight Полкин ,2022; перевод ©Юра Зайчиков, 2022, все права сохранены

Фотографии и другие изображения предоставлены автором материала, данные фотографии с ресурса mylflam.de, все права сохранены

MYLFLAM

Алексей RedCat Родионов *Санкт Петербург*

Если проанализировать перечень компаний — «долгожителей», которые, скажем, не менее полувека производят/производили зажигалки, то в лидерах с большим отрывом вы однозначно получите французских и германских представителей[1]. Несколько французских брендов существуют и по сей день, в то время как германские производители из этого списка всё же прекратили выпуск зажигалок в период 70-х — 90-х годов XX века.

Одной из таких старейших компаний является Mylflam Metallwaren, которая оставила свой, очень заметный след в истории, начав выпускать зажигалки ещё в годы Германской империи.

Взглянув на свою коллекцию под неким определённым углом, я решил посвятить себя на время детальному исследованию/изучению этого бренда. А узнав в процессе этой работы много интересного и заручившись поддержкой редакции, посчитал просто необходимым отразить их богатую историю на страницах нашего журнала.

Компания Mylflam начала свою деятельность с образованием первого апреля 1859 в городе Оффенбах-на-Майне мануфактуры по производству металлических и галантерейных изделий. Основал ту компанию выходец из Берлина, выбрав в жёны девушку на земле Гессен и увидев там какие-то неплохие перспективы для бизнеса. Вместе с изготовлением пряжек и пуговиц для кожгалантерейной промышленности, компания мелкими партиями начала производить предметы маникюра, шкатулки, табакерки, а также другие аксессуары личного пользования. Производство зажигалок началось позднее.

Эмблема/логотип компании

Справа обложка последнего каталога компании, 1974

Не знаю, родственник ли того берлинского предпринимателя или нет, но в 1910 Генрих Мальтнер зарегистрировал новую компанию — Heinrich Maltner Metallwaren, которая и начала писать «свою историю» зажигалок в Оффенбахе, поначалу на улице Карлштрассе. Примерно в этом же году там и была выпущена первая зажигалка, часто, по механизму действия, называемая «вечной спичкой» (в англоязычных источниках — Striker). Первая кремнёвая зажигалка — TF 3 была запатентована владельцем компании в марте 1914, её конструкция была очень распространённой в те годы — округлый бак с припаянной к нему сбоку кремнёвой трубкой.

В 1925 Генрих Мальтнер разработал свою первую настольную зажигалку Zundwunder — пока ещё мануальную, на деревянном основании. Это изобретение свершилось уже, видимо, по новому адресу, поскольку в 1923 году глава компании под её нужды приобрёл участок земли на Фихтеш-трассе, выкупив у футбольного клуба Offenbacher Kickers его резиденцию — принадлежавший ему с 1907 трактир Heylandsruhe.

Heylandsruhe 1923 (www.mylflam.de)

«Хайляндсруэ» использовался новым хозяином уже в качестве административного, жилого и фабричного здания, где в интересах компании начали трудиться примерно сорок пять человек,

[1] см. Флинт № 22 (*прим. автора*)

включая и членов большой семьи. В двухэтажном здании с мансардой располагались квартиры Генриха Мальтнера и его родственников, а также офис компании, а в одноэтажном здании — производственный цех и мастерские.

Считается, что фирменные логотипы компании — «Tausendzunder и «1000 zunder» (что в переводе одно и то же — «тысяча зажиганий»), наносимые на корпуса зажигалок и фирменные коробки, были придуманы благодаря устройству контроля качества зажигалок. Производственный цикл предусматривал их испытания на надёжность срабатывания — тысячу раз на одной заправке. Вполне возможно, тем более что тестирование осуществлялось непрерывно, а, значит, домысливать и брать во внимание естественные испарения топлива не следует. Хотя, наверняка, испытания на герметичность, со свойственной немцам скрупулёзностью, также проводились.

С вышеупомянутыми логотипами зажигалки шли только на внутренний рынок. Из-за эндемичности [исключительности] в немецком языке буквы «ü», для расширения рынка сбыта зажигалок было придумано новое фирменное название — Mylflam. Преследуя эту же цель, в 1933 компания изменила своё имя на Mylflam Metallwaren GmbH[1]. В дальнейшем, Генрих Мальтнер передал управление ею своим сыновьям — доктору (Dr) Герману Мальтнеру[2] и Генриху Мальтнеру (младшему). Правда, на рекламных проспектах в дальнейшем указывался только «Dr. Maltner», наверное, потому что его статус был выше.

В 1934 администрация компании переехала в город Франкфурт-на-Майне на Унтерлиндау, 1. Представленная рекламная брошюра тех лет частично показывает их зажигалочную продукцию. Вместе с зажигалками компания Mylflam была известна флаконами для духов (модель Mylodor) с запатентованным механизмом их распыления, аккумуляторными фонариками, шкатулками для драгоценностей, пепельницами, настольными и карманными сигаретницами. Представленный в рекламной брошюре портсигар Presto, с механизмом автоматической подачи сигарет (модель № 15), был разработан Германом Мальтнером в 1932–1933.

Рядом с портсигаром на рисунке представлена карманная полуавтоматическая зажигалка

1 GmbH — Gesellschaft mit beschrankter Haftung / «Общество с ограниченной ответственностью» (*прим. автора*)

2 не имея цели приуменьшить заслуги изобретателя, сокращение Dr. хоть и переводится как «доктор наук», но по своему уровню и статусу соответствует российской учёной степени на ступень ниже, то есть «кандидату наук» (*прим. автора*)

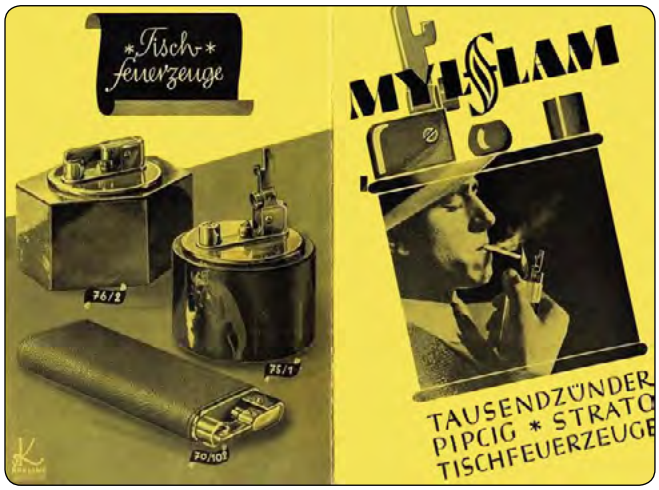

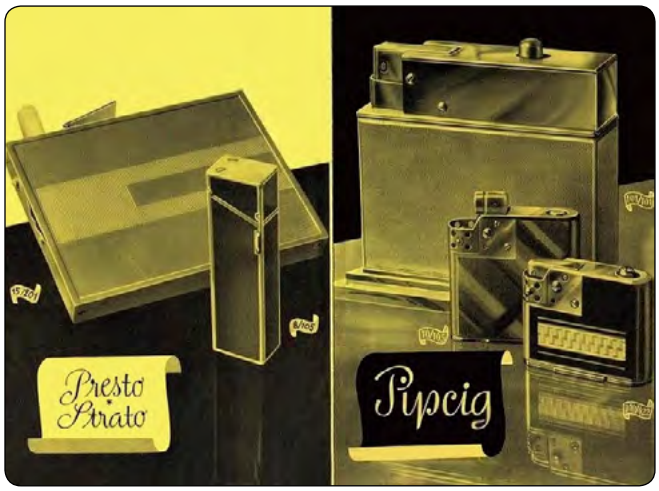

PREISLISTE

Bel.-nummer	Ausführung	Tausend-zünder No. 7 groß No. D 7 klein	Strato No. 8	Pipcig No. 10 groß No. D 10 klein
100	vernickelt glatt	5.50	4.50	4.00
101	vernickelt guillochiert	4.25	5.50	5.00
102	mit Saffianleder	4.00	—	—
103	mit Reptilleder	5.00	—	—
104	lackiert einfarbig	4.00	5.00	—
105	lackiert, zwei- und mehrfarbig, mit Nickeldekor	5.00	6.00	6.00
106	mit Perlmutterdekor	5.50	—	—
110	mit venezianischem Leder	5.00	—	—
113	guillochiert und handgraviert	5.00	—	—
141/1	feste Goldfüllung, Ornamente	4.50	—	—
141/2	farbige Goldstrung	4.50	—	—
142/2	gefüllt mit Südseemuschen	5.00	—	—
200	Goldin glatt	5.50	4.50	4.00
201	Goldin guillochiert	4.25	5.50	5.00
202	verchromt glatt	4.00	5.50	5.00
203	verchromt guillochiert	5.00	6.50	6.00
401	Alpaka versilbert	5.00	—	—
422	Alpaka versilbert, Lack mit Guilloche	5.50	—	6.50
423	Alpaka versilbert, Lack graviert	6.00	—	7.00
511	mit gepreßtem Silbermantel	7.00	—	—
501	mit guillochiertem Silbermantel	8.50	—	—
512	mit Relief versehen Silbermantel	6.50	—	—

PREISLISTE

Bel.-nummer	Ausführung	Tausendzünder ohne Fuß 70	Tausendzünder mit Fuß 71	Strato 72	Pipcig 73	Presto 74	Tischfeuerzeuge Nr. 15
100	vernickelt glatt	5.00	6.00	—	—	12.50	—
101	vernickelt guillochiert	6.00	7.50	—	—	14.50	—
102	mit Saffianleder	6.00	7.50	—	—	14.00	—
103	mit Reptilleder	7.50	9.00	—	—	16.50	—
104	lackiert einfarbig	6.00	7.50	—	—	14.00	—
105	lackiert, zwei- und mehrfarbig, mit Nickeldekor	8.50	10.00	—	—	15.00	—
200	verchromt glatt	6.50	8.00	—	—	14.50	—
201	verchromt guillochiert	8.50	10.00	—	—	16.50	—
501	mit Silbermantel guilloch.	—	—	—	—	29.00	—
1	Perlor schwarz	—	—	8.50	10.25	—	—
2	Uniko rot	—	—	8.50	10.25	—	—
3	Mogonix braun	—	—	10.50	12.50	—	—
4	Onix grün	—	—	12.50	15.00	—	—
201	Goldin guillochiert	—	—	—	—	—	13.50
205	Goldin mit Lockdekor	—	—	—	—	—	16.50
222	Goldin, schwarz Lack, guillochiert	—	—	—	—	—	17.50
233	Goldin, schwarz Lack, graviert	—	—	—	—	—	18.50
401	Alpaka, versilb., guilloch.	—	—	—	—	—	16.50
422	Alpaka, versilbert, Lack mit Guilloche	—	—	—	—	—	18.50
423	Alpaka, versilbert, Lack graviert	—	—	—	—	—	19.50

Preise in RMark sind als Mindestladenverkaufspreise einzuhalten. Lieferung erfolgt ab Fabrik. Verpackung und Versicherung werden berechnet. Erfüllungsort für Lieferung und Zahlung ist Frankfurt am Main. Unseren reich illustrierten Hauptkatalog stellen wir auf Anforderung gerne zur Verfügung.

MYLFLAM-METALLWAREN GMBH · FRANKFURT AM MAIN · UNTERLINDAU 1

Фотографии и другие изображения предоставлены автором материала, данные фотографии с ресурса mylflam.de, все права сохранены

НА СТРАНИЦЕ 22: ПОКАЛИЗОВАННАЯ ВЕРСИЯ

Фотографии и другие изображения предоставлены автором материала, данные фотографии с ресурса mylflam.de, все права сохранены

Strato. Генрих Мальтнер создал эту модель, как и многие другие, в двух вариантах: классическом и дамском. В дополнение к ней потребителю предлагалось съёмное основание, позволяющее превращать её в предмет интерьера — настольную зажигалку. Права на Strato были защищены патентом № 651697, который был опубликован 18 октября 1937. Приоритет на изобретение этим документом был «установлен на Лейпцигской весенней ярмарке, открытой 3 марта 1935».

В рекламе также показаны первые варианты настольной и карманных зажигалок Pipcig. Мне удалось обнаружить только американский патент, заявленный Германом Мальтнером в том же 1934 и опубликованный только через два года — 29 декабря 1936, где, кроме всего важного, было отмечено: «В Германии — с 25 октября 1933».

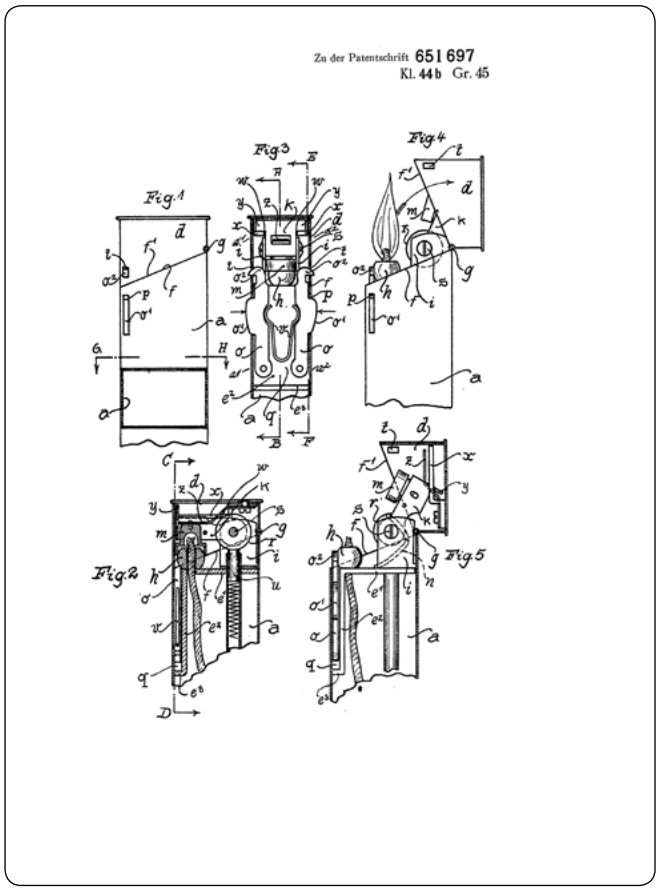

В одном из рекламных проспектов этой зажигалки, представленном на французском и испанском языках, было упомянуто экспортное название — Mylflam, на английском же — Eversure (мой вариант перевода — «Вечная верность»). Этот же штамп встретился мне в сети на одной из моделей Perfekt (1937). Вероятно, что под брендом Eversure зажигалки компании поступали на англоязычные рынки.

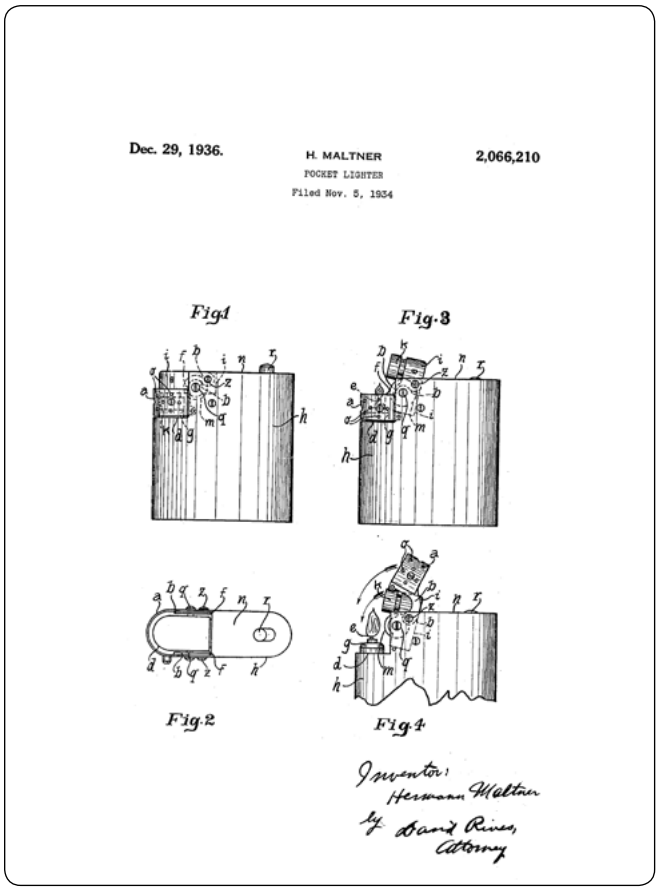

Наряду со Strato и Pipcig в рекламной брошюре под названием Tauzendzunder показаны несколько первых полуавтоматических зажигалок (см. рисунки, где представлены модели 7 (B7), D7, 71) — разработка Генриха Мальтнера. Ранний патент этой конструкции за номером 596070, выданный 26 апреля 1934, включает дату приоритета — «с 22 сентября 1932».

В период 30-х — 50-х годов прошлого века модификаций зажигалок с подобными рычагами у компании стало гораздо больше, по моим подсчётам — двенадцать карманных моделей и четыре настольных (не учитывая, конечно, вариантов отделки), каждой из которых свойственны свои уникальные особенности. Но это отдельная тема. Причём некоторые изменения производственного цикла были исключительно вынужденной мерой. Так, в годы «завоевания мира», в связи с дефицитом металла, компания использовала в качестве материала для зажигалок цинковый сплав, о чём она в 1940 году с сожалением проинформировала своих покупателей. Кроме того, каждая продаваемая зажигалка облагалась дополнительным налогом. Также в военные годы по требованию правительства третьего рейха компанией в интересах Kriegsmarine изготавливались втулки подшипников для валов гребных винтов.

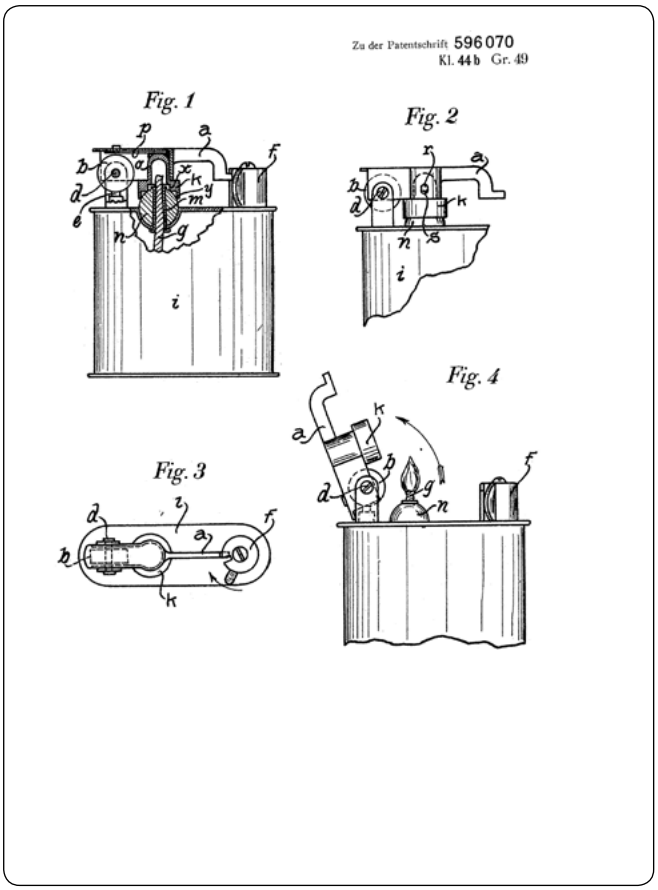

С поставками зажигалок в армию у Mylflam, видимо, что-то не задалось. Ещё в предвоенные годы (1935–1939), с ориентиром на комплект снаряжения рядового солдата, была разработана типичная мануальная зажигалка Storm (внешне очень похожая на распространённую штурмовую KW), но в годы войны она не производилась. Впрочем, корпуса карманных Tausendzunder с их узнаваемыми рычагами пока ещё нередко находят наши копатели в местах дислокации войск вермахта.

Взгляните ещё раз на фото поместья Heylandsruhe 1923, где видна обзорная башня\голубятня… Так вот, она в 1945 была прострелена американским танком (прим.: 26 марта 1945 город Оффенбах был оккупирован войсками США); крыша главного здания и смотровая восьмиугольная комната тогда полностью выгорели (возможно, неспроста: в какой-то период в здании располагалась радиостанция немецкого вермахта). Фабрику, конечно, это обстоятельство не могло остановить, и в послевоенные годы её функционирование продолжилось.

К слову, это очень небольшая цена. Например, компании Rowenta (надеюсь, она у вас не только с утюгами ассоциируется :), родом из того же Оффенбаха, повезло гораздо меньше. После Второй Мировой войны она отстраивалась заново, её заводы в результате бомбардировок союзников были практически полностью уничтожены. Кстати, уходя из компании Mylflam, вероятно, где-то после 1947, Генрих Мальтнер (младший), разработав несколько новых моделей зажигалок, передал права на них компании Rowenta (по крайней мере, за компанией Rowenta Metallwarenfabrik G.m.b.H. были обнаружены три патента 1951, с его авторством). Вот почему между «рычажными» зажигалками Rowenta и Mylflam заметно определённое сходство.

Выставочный стенд компании на международной Франкфуртской ярмарке, Франкфурт-на-Майне, 1952

Volkswagen Transporter T1

В послевоенные годы, также как и ранее, значимая роль уделялась рекламе, которая не ограничивалась только печатными её формами. В 50–60-х годах между фабрикой Mylflam и администрацией компании — во Франкфурте курсировал фирменный автобус. На самом деле не так далеко, как могло бы быть где-нибудь на периферии в России, по современным дорогам маршрут составляет всего шестнадцать «кэмэ».

В 50-х годах компания активно занялась

Фотографии и другие изображения предоставлены автором материала, данные фотографии с ресурса mylflam.de, все права сохранены

Фотографии и другие изображения предоставлены автором материала, данные фотографии с ресурса mylflam.de, все права сохранены

производством автоматических зажигалок, посчитав тогда, что время «полуавтоматов» безвозвратно уходит. Первая автоматическая модель, под названием Bob, была разработана ещё в 1933. Зажигалки с этим же именем, выпущенные во второй половине XX века, на неё совсем уже не похожи, дизайн корпуса был изменён и выглядит более современно.

Кстати, модель Bob, благодаря отличным экспортным показателям, была первой бензиновой зажигалкой, которую компания выпустила в газовом исполнении. Кроме того, считается, что она была любимой моделью «самого главного босса[1]». Выпускались и другие газовые зажигалки, например, модели Pirat и Passat (о них я планирую рассказать в ближайшем будущем, но чуть в другом формате), зажигалки с электроподжигом (на батарейках) и даже газовая Strato, правда, внешне не очень похожая на свою бензиновою предшественницу.

В 1974 администрация Mylflam из Франкфурта вернулась обратно в Оффенбах, а в 1976 закончилось производство зажигалок. А ещё через двадцать лет прекратили своё функционирование и фабричные цеха.

За более чем шестидесятилетний период компания успела разработать много интересных моделей бензиновых и газовых зажигалок. Обнаружено около тридцати только германских патентов, а с учётом Франции, Соединённого Королевства и Штатов, в которых компания также регистрировала свои права на интеллектуальную собственность, эта цифра переваливает за сотню. А ведь это только те патенты, которые мне удалось увидеть.

Сегодня правоприемником компании Mylflam является агентство недвижимости Maltner Charlotte Rothman (там же — на Фихтештрассе, 15), которое переоборудовало территорию фабрики в [ретропарк] объект культурного наследия, отдыха,

[1] Видимо, имеется в виду Генрих Мальтнер (*прим. автора*)

деловых и творческих встреч. Часть помещений компанией, видимо, сдаётся в аренду; по тому же адресу можно обнаружить фотоателье, художественную студию, [гнездо лоеров] юридическую контору и др.

Уже в этом тысячелетии в одном из зданий был оборудован современный атриум, где с 2009 проходят различные мероприятия, включая и периодические встречи коллекционеров зажигалок.

В качестве послесловия — на мощнейшем ресурсе www.mylflam.de, без которого эта публикация могла бы быть гораздо менее информативной, имеется возможность ознакомиться с архивными фото производственного процесса фабрики Mylflam и другими интересными материалами.

Агентство недвижимости Maltner Charlotte Rothman

Фотографии и другие изображения предоставлены автором материала, данная фотография с ресурса mylflam.de, все права сохранены

Фотографии и другие изображения предоставлены автором материала, данные фотографии с ресурса mylflam.de, все права сохранены

TAUSENDZUNDER от *Mylflam*

Своим названием эта никогда не угасающая зажигалка обязана тому, что благодаря её уникальной конструкции на одной заправке можно произвести не менее тысячи зажиганий. Это делает зажигалку незаменимым аксессуаром любого курильщика.

PIPCIG от *Mylflam*

Это давно зарекомендовавший себя источник огня, используемый одной рукой — для курильщиков трубок и сигар. Концентрация пламени в верхней точке обеспечивается ветрозащитным экраном. В остальном — это та же запатентованная конструкция, что и Mylflam Tausendzunder.

STRATO от *Mylflam*

является новейшей разработкой в линейке полуавтоматических зажигалок. Элегантная форма и дизайн корпуса в сочетании с изяществом механизма и надёжностью старых зажигалок Mylflam делают Strato особенным подарком для мужчин и женщин.

PRESTO от *Mylflam*

Сигаретный портсигар для заядлых курильщиков, которые по каким-то причинам могут им пользоваться только одной рукой, особенно для автомобилистов. Управляя мотоциклом или в качестве пассажира, откройте дозатор лёгким нажатием кнопки и элегантно поднесите сигарету к губам.

TISCHFEUERZEUGE от *Mylflam*

В комплекте с широким бронзовым основанием. Благодаря универсальному и элегантному дизайну они прекрасно вписываются как в офис или конференц-зал, так и в гостиную.

Отделка и дизайн зажигалок Mylflam совершенствуются каждый сезон и всегда соответствуют последним моде и вкусу. Аналогичным образом, отдельные зажигалки доступны во всех доступных материалах и цветовых комбинациях.

Прейскурант

Номер	Описание	Tausendzunder № 7 стандартная № D7 дамская	Strato № 8	Pipcig № 10 стандартная № D10 дамская
100	никелированная гладкая	3.50	4.50	4.00
101	никелированная гильошированная	4.25	5.50	5.00
102	в сафьяне	4.00	–	–
103	в коже рептилии	5.00	–	–
104	лакированная одноцветная	4.00	5.00	–
105	лакированные двух- и многоцветные с никелевым декором	5.00	6.00	6.00
106	перламутровая	5.50	–	–
110	в венецианской коже	5.00	–	–
113	гильошированная, с ручной гравировкой	5.00	–	–
141/1	глубокое золочение. Декорированная	4.50	–	–
141/2	в отделке цветным золотом	4.50	–	–
142/2	с рельефными видами города	5.00	–	–
200	Позолоченная гладкая	3.50	4.50	4.00
201	Гильошированная позолоченная	4.25	5.50	5.00
300	хромированная гладкая	4.00	5.50	5.00
301	гильошированная, в хромовым покрытии	5.00	6.50	6.00
401	серебряное покрытие Альпака	5.00	–	–
422	серебряное покрытие Альпака. Лакированная с гильошированием	5.50	–	6.50
423	серебряное покрытие Альпака. Лакированная с гравировкой	6.00	–	7.00
511	пресованная. В серебряной рубашке	7.00	–	–
501	в гильошированной серебряной рубашке	8.50	–	–
512	[неразборчиво в исходнике] в серебряной рубашке	6.50	–	–

Прейскурант

Номер	Описание	Настольные зажигалки					Сигаретница № 15
		на базе 70	на базе 71	Мрамор		Pipcig или на базе № 101	
				Круглые 75	Гранёные 76		
100	никелированная гладкая	5.00	6.00	–	–	12.50	–
101	никелированная гильошированная	6.00	7.50	–	–	14.50	–
102	в сафьяне	6.00	7.50	–	–	14.00	–
103	в коже ящерицы	7.50	9.00	–	–	16.50	–
104	лакированная одноцветная	6.00	7.50	–	–	14.00	–
105	лакированные двух- и многоцветные с никелевым декором	8.50	10.00	–	–	15.00	–
300	хромированная гладкая	6.50	8.00	–	–	14.50	–
301	хромированное гильоширование	8.50	10.00	–	–	16.50	–
501	с серебряной гильотиной.	–	–	–	–	23.00	–
1	Чёрный Портор [эмиссия и оникс]	–	–	8.50	10.25	–	–
2	Красная Уника	–	–	8.50	10.25	–	–
3	Коричневая магнолия	–	–	10.50	12.50	–	–
4	Зелёный оникс	–	–	12.50	15.00	–	–
201	Гильошированная позолоченная	–	–	–	–	–	13.50
205	Позолоченная, с лаковым декорированием	–	–	–	–	–	16.50
222	Позолота, чернение, гильоши	–	–	–	–	–	17.50
223	Позолота, чернение, гравировка	–	–	–	–	–	18.50
401	Альпака, посеребрение, гильоширование	–	–	–	–	–	16.50
422	Альпака, посеребрение. Лак с гильошами	–	–	–	–	–	18.50
423	Альпака, посеребрение. Лак с гравировкой	–	–	–	–	–	19.50

Цены в рейхсмарках должны быть в качестве минимальной отпускной цены магазина. Доставка осуществляется с завода. За упаковку и страховку взимается плата. Место отгрузки и оплаты – Фракфурт-на-Майне. Наш подробный иллюстрированный каталог предоставляется по запросу.

ООО «МЕТАЛЛОИЗДЕЛИЯ MYLFLAM» • ФРАНКФУРТ-НА-МАЙНЕ • УНТЕРЛИНДАУ 1

Страницы из каталога, изданного по случаю 90-летия компании (1949). Mylflam.de. Все права сохранены

Фотографии и текст © Михаил Tashi Tsering Иохвин, 2022.

MATAWAN WINDY

ДЁШЕВО, НО НЕ ДЕШЁВКА

коллекция Tashi Tsering/США

Есть у меня в коллекции парочка совсем простеньких «типа зипп» — зажигалок The Windy[1] производства Matawan Lighter Co. Inc., 1940-х годов выпуска.

Про компанию Matawan особо ничего не известно, кроме того, что располагалась она в Нью-Йорке, и выпущена ей была одна-единственная модель зажигалки — Windy (правда, было несколько модификаций, отличающихся между собой формой ветрозащиты и ещё несколькими мелочами). Зато у компании было очень звучное имя — Matawan,— топоним, который с языка индейцев ленапе (они же делавары) переводится как «место, где две реки соединяются». Мне, как зачитывавшемуся в детстве рассказами Ф. Купера, ну прям очень нравятся индейские названия.

Судя по объявлениям в сети, Matawan этих зажигалок наклепал какое-то огромное количество, т.к. продаётся их очень много, несмотря на то, что производились они более семидесяти лет назад. Возможно, зажигалки Windy предназначались для армии (но этому нет никаких подтверждений), а может быть компания просто хотела поднять денег на аналоге Zippo.

Зажигалка представляет собой обычный мануальный «флип-топ», корпус выполнен из алюминия, что очень характерно для военных/послевоенных лет, форма и устройство практически полностью повторяют Zippo, кроме пружины крышки (у Zippo — за крышку отвечает молоточек на инсерте, здесь же плоская пружина на внутренней части левого торца корпуса). Корпус выполнен неплохо, никаких особых люфтов крышки нет, откидывается она бесшумно, с приятным сопротивлением. Закрывается резко, с тихим металлическим щелчком.

Matawan чёрно-белая/синяя

Ширина — 38 мм	Вес — 23/28 г
Высота — 57 мм	измерена/взвешена
Глубина — 12 мм	зажигалка на фото

Зажигалка довольно крупная, но очень лёгкая. Синяя тяжелее серебристо-черной на пять грамм из-за более тяжёлого инсерта (похоже, что в синей он из какого-то цинкового сплава, тогда как в серебристо-черной он жестяной).

В зажигалках сильно отличаются формы ветрозащиты. У серебристо-черной пять вертикальных прорезей, у синей более типичная форма с шестью отверстиями, расположенными в два

ряда. Стоит отметить, что ветрозащиты весьма эффективны (особенно версия с вертикальными прорезями) — даже в очень ветреную погоду мне не приходилось прикрывать зажигалку ладонью во время прикуривания.

Внутри корпуса расположены обычного вида инсерты (как упоминал выше, у синей инсерт более тяжёлый). На инсертах выбито: Matawan Lighter Co. Inc. New York NY, а на ветрозащите: The Windy. У серебристо-стальной инсерт чуть «гуляет» внутри корпуса, у синей всё очень монолитно.

Также как у Zippo, у Matawan нет никакой конструкции, предотвращающей паразитные испарения бензина через нижний край инсерта, из-за чего заправки хватает максимум на четыре дня. Итого. Вполне неплохая зажигалка за небольшие деньги[2]. Сделано аккуратно, ветрозащита очень эффективная, название прикольное. И при этом не так банально, как Зиппо.

Хау!

[1] The Windy можно перевести не только как “ветреный”, но и как “несерьёзный”

[2] встречаются предложения в диапазоне $20–30

Фотографии и текст © Михаил Tashi Tsering Иохвин, 2022.

«Приключения Карика и Вали»

x10

Юра yuzer_zyu Зайчиков *Москва*

Фотографии © Юра yuzer_zyu Зайчиков, 2022

Редакция известна своими широчайшими связями в кругах умельцев DC («этого города»), и намедни они снабдили нас чудесной немецкой оптикой —бинокулярным микроскопом. Далее приобрелся на барахолке, ещё сталинских времён, фотоувеличитель, и, с помощью коллеги стимпанкера, устройства (бинокулярная голова микроскопа «Карл Цейсс» и станина ф/у «УПА-1» из 1951) были совмещены. Приоткрылось, таким образом, окошко в мелкомир. Заглянуть туда оказалось весьма интересно, еще и коллега из культурной столицы подучил совместить шайтан-арбу с фотокамерой, результат неожиданный, но прекрасный.

На этих фотографиях результат обследования зажигалки «Дюпон/Драго» из середины прошлого века, каковыми снабжалась/рекламировалась империалистическая захватническая кампания Франции в Индокитае (1949–1954). Увеличение десятикратное[1]. Так называемый «старый квадратный с крылышками» Дюпоновский штамп имеет реальный размер два на два миллиметра. На буквах на нижнем фото справа можно заметить круглые следы работы микрофрезы, которой эти буквы прорезались; литая надпись DRAGO на лицевой стороне читается и без оптики, но соблазн её увеличить был велик :).

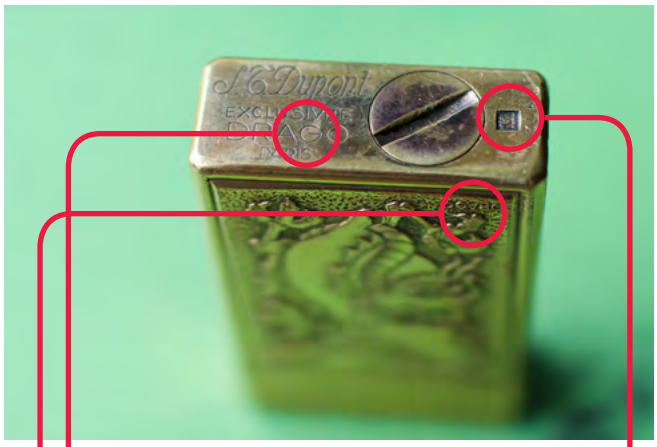

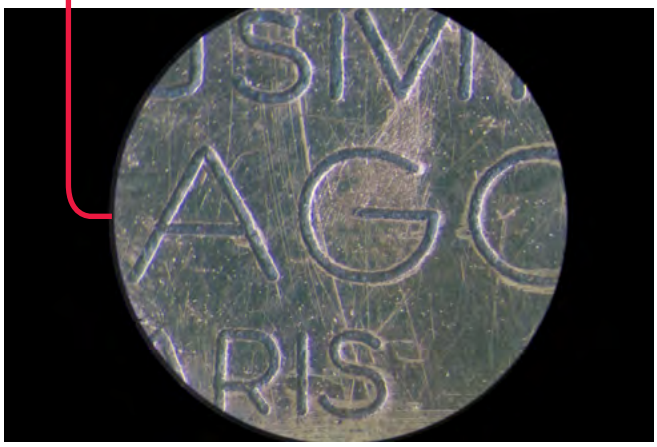

1 Но можно получить увеличение до пятидесяти крат, с этим набором линз.

The Burnt Orange Heresy/«Искусство ограбления» 2019, США

S.T.Dupont, BR (Briquet reglable)

Юра yuzer_zyu Зайчиков *Москва*

Великолепный фильм режиссёра Джузеппе Капотонди, к которому русская локализация названия вообще не может иметь отношения, так как там не про это. Дюпоновская «брике реглэйбл» мелькает, в том числе, в кульминационный момент фильма, поджигая чьи-то надежды/ожидания/страхи. Между главными героями (актёр Клас Банг и актриса Элизабет Дебики), и парой менее главных, (Дональд Сазерленд в роли Художника и Мик Джаггер в привычной ему роли Сатаны) разыграна драма о роли и предназначении мастера, о цене и ценности его работ, о жизни и смерти, о красоте и любви. Очень интересно, и реализация отличная, это следует видеть. Ещё сквозь сюжет постоянно жужжат и мелькают мухи, отмечая и обозначая объекты, принадлежащие/интересные повелителю. Дивно правдивый финал. Название следовало переводить как «Прожжёный апельсин», было бы менее далеко от вложенного авторами смысла.

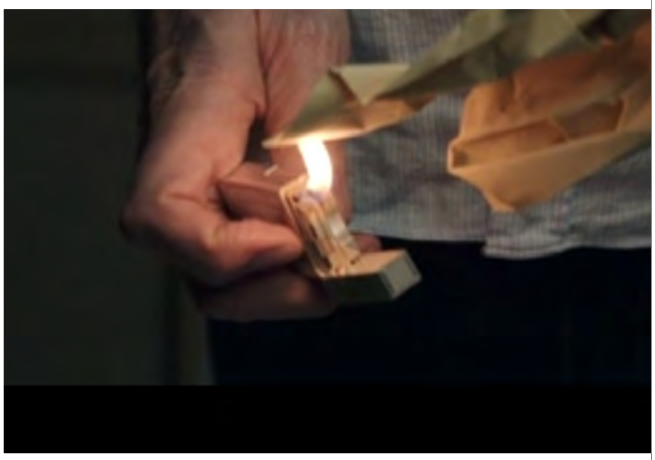

Фрагменты кадров из фильма The Burnt Orange Heresy, 2019,все права сохранены.

Фрагменты кадров из фильма Straw Dogs, 1971, © США/Англия, все права сохранены.

Straw Dogs/«Соломенные собаки»

1971, США/Англия

S.T.Dupont, BS/BR (газовая)

Юра yuzer_zyu Зайчиков *Москва*

Оскароносный (1972, OST) фильм Сэма Пекинпа «Соломенные собаки», психологический триллер с модным впоследствии сюжетом о противостоянии «богатых городских умников» — здесь очкастого американского математика в исполнении Дастина Хофмана, «тупой грубой деревенщине» — здесь — хитрым и подлым односельчанам его блядовитой жены (британская актриса Сьюзан Джордж). Использованная в сценах газовая зажигалка «Дюпон» (или даже две, по одной у каждого из супругов) — на тот момент однозначный атрибут зашкварнейшей роскоши, подчёркивает оторванность главного героя от парней из реального мира, пьющих какую-то бурду типа «Гиннеса», опять же противопоставленную американскому виски со льдом. В финале фильма вместе с героем умнеет на глазах крупный деревенский дурачок, занимавший до этого естественное место локальной «омеги».

Фотография © Михаил Tashi Tsering Иохкин, 2022

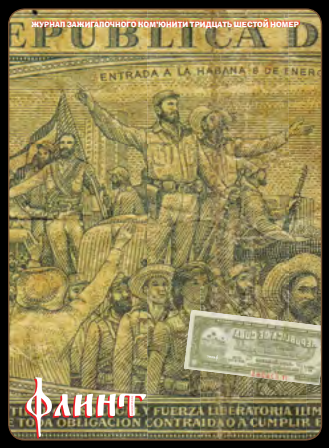

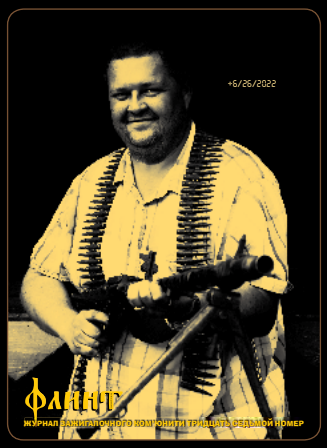

free download: yuzerzyu.jimdo.com
printable version: available on demand
leaandyu.publishers@gmail.com
vintagelighters.ru/forum

В создании этого номера принимали участие –):

Юра Yuzer_Zyu Зайчиков	*главный редактор, дизайн, верстка, переводы и пр*
Ларри bakelight Толкин	*зелёный конь и сорок восемь дырок*
Михаил Tashi Tsering Иохвин	*и сальвадоркнуло вдали*
Алексей RedCat Родионов	*тысячу раз*
Игорь «Малыш» Мискив	*оттуда*