ЖУРНАЛ ЗАЖИГАЛОЧНОГО КОМ'ЮНИТИ НОМЕР ТРИДЦАТЬ ЧЕТЫРЕ

Флинт

ink & pro publishers

Насыщенный теплый коричневый цвет «tone» этого позолоченного Douglass Standart с покрытием из страусиной кожи кофейного цвета; цена — $17.50

Долговечный никелированный корпус — у самого скромного по цене Douglass Standart. Та же самая прецизионная механика, а продается всего за $5.

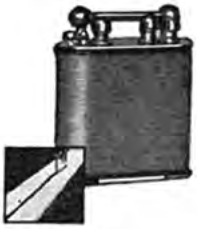

Ансамбль моделей Silhouette! Акулья кожа цвета листвы джунглей поверх тройного посеребрения; в наличии и другие цвета и фактуры акульей кожи, цена — $12.50

Замечательно тонкий Douglass Silhouette вдохновил ювелирную мастерскую по отделке часов Wadsworth, на создание этого корпуса зажигалки из массива розового золота 585° с полем для нанесения монограммы его гордого обладателя.
Цена – $165. Также представлена в серебре, по цене $35.

Модель Silhouette в тонированной свиной коже с посеребрённым верхом и низом — определённо мужская зажигалка. А также в размере Standart. Продается за $12.50

Как вам получить зажигалку Douglass

Курильщики, которым не нравятся банальные подарки на Рождество в виде пепельницы или портсигара, могут уже сейчас начать реализацию этого плана. Мы думаем, что Вы хотите Douglass, поскольку Douglass — это автоматическая зажигалка, которая загорается от одного нажатия на кнопку.
Начните косячить со спичками. Громко возмущайтесь, когда они "случайно" ломаются; постоянно ищите, куда можно выбросить сгоревшую спичку, будьте почти всегда без спичек.
Завлекайте друзей в ювелирные магазины, универмаги или табачные лавки. Наткнувшись на витрину Douglass-ов, покрытых экзотическими кожами, из драгоценных металлов, тоскливо вздыхайте, вожделенно смотрите, и покорно следуйте дальше.
При встрече, когда у кого-то окажется Douglass, попросите показать его. Зажгите огонь. Затем, во всеуслышание, поздравьте его владельца с его мудрым выбором. Если это новая модель Douglass Silhouette, тонкая, как современные часы, быстро решите: нравится ли вам эта модель больше, чем Standart. Решительно объявите о своих предпочтениях.
О Небо! Время осуществлять этот план — уже прямо сейчас! Из представленных здесь моделей выберите свой Douglass. Обведите тот, который вы хотите, и "забудьте" журнал открытым!

Нажмите на кнопку – вот вам и огонь

Тройное посеребрение покрывает солидный корпус, который предпочитают мужчины в вечернее время. За небольшую дополнительную плату можно сделать монограмму. Модель Silhouette или Standart — $10

Очаровательный в своем дизайне из гильошей и круглого поля для монограммы, этот трижды посеребрённый Douglass Silhouette часто можно встретить за бриджем, или за ужином. Цена – $10; аналогичная позолоченная – $15.

Этот Douglass Standart, позолоченный верх и низ, с полированным янтарным покрытием из кожи аллигатора. Мужчины предпочитают эту модель в клубе, офисе или в круизе. Доступна по цене $17.50

Козлиная кожа Rose Ecrasse – очаровательная кожаная отделка этого Standart-а, такая встречается на повседневных сумках, а также на южных спортивных костюмах. Тройное посеребрение краёв; $12.5.

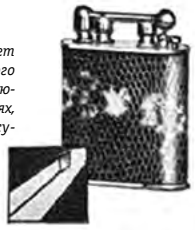

Коричневая кожа ящерицы сверкает между позолоченных краёв этого Douglass Silhouette, соответствующего нынешнему тренду в туфлях, сумочках и косметических аксессуарах. Стоимость — $17.50

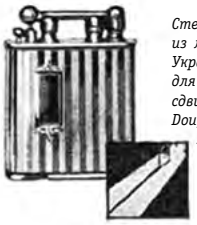

Стерлинговое серебро! Корпус из массива серебра от Wadsworth. Украшена гильошами, со щитком для вашей монограммы, изящно сдвинутым от центра. Этот Douglass Silhouette продается за $35.

Черная кожа ящерицы покрывает этот особенный никелированный Douglass Standart. Настоящий Douglass, механика одинаковая у всех моделей, разница только в материале и отделке корпуса. Эта модель представлена во многих видах кожаной отделки, цена — $7.50

Ветрозащита для вашего Douglass-а! Устанавливается для занятий спортом или езды на автомобиле, позволяя зажигалке работать. Стоит $1. Ветрозащита Douglass выпускается для моделей Standart и Silhouette, в золотой и серебряной отделке. Показана здесь на Standart-е с серебряными краями, обтянутом акульей кожей цвета какао.

Используйте зажигалочное топливо Douglass или авиационный бензин

Все варианты отделки, кроме пятидолларового Douglass, доступны на моделях Standart и Silhouette.

З А Ж И Г А Л К А D O U G L A S S

П Р О П Л А Ч Е Н О H A R G R A F T

ЗДАНИЕ WRIGLEY, ЧИКАГО

Представитель в Канаде: A.W.W. Kyle Company *Ул. Св. Николая, 3, Монреаль, Квебек*

Это не реклама: это история рекламы; неактуально около ста лет; предположительно, рекламная полоса из американского журнала Life. Локализация: перевод © Алексей RedCat Родионов/правка и дизайн Юра yuzer_zyu Зайчиков, 2022

Флинт

журнал зажигалочного ком'юнити, тридцать четвёртый номер 燧石

Фотографии (если не указано иное) предоставлены авторами публикаций. Все права защищены.

Журнал издаётся в электронном виде в сети Интернет. Твёрдые копии любого номера могут получить все желающие, оплатив нужное количество экземпляров. Подробности по оплате и получению — в форуме vintagelighters.ru/forum или по почте leaandyu.publishers@gmail.com.

Журнал рекомендован к прочтению лицам, достигшим полного понимания всего, совершеннолетним, или в соответствии с законодательством страны пребывания.

Любые материалы номера могут быть воспроизведены любым способом где угодно по согласованию с редакцией, в любом случае небоходима ссылка на Флинт. Те, кто размещает/перепечатывает наши материалы без указания источника, так или иначе поплатятся за это.

Интервью с Михаилом Tashi Tsering Иохвиным
Всякие вопросы от журнала 4

Ларри bakelight Толкин
Ла-ла-Ланглуа 8
Чёрный зелёный квадрат 10

Михаил Tashi Tsering Иохвин
Коллекция Tashi Tsering — Звезда 12
Коллекция Tashi Tsering — Цацка 16

Юра yuzer_zyu Зайчиков
Золотой прайс Thorens 15
Коллекция «Флинт» — Thorens Pump 18
Коллекция «Флинт» — Dunhill Filler 20

Алексей RedCat Родионов
Однозначный Аскот 22

Юра yuzer_zyu Зайчиков
OSS, Дюжарден *27*
Dunhill, Dupont, Noname 28

Фотография на первой странице обложки «Автопортрет»
© Михаил Tashi Tsering Иохвин, 2022

Редакция приветствует любые материалы о зажигалках (интересные тексты, снабжённые качественными фото) и будет публиковать их по мере поступления — шлите на почту: *leaandyu.publishers@gmail.com*

Крайне позитивная зажигалка Thorens Lucky (Lucky, англ.: "везучий", "счастливый") с элементами фотошопа. Думаю, что в это время всем нам необходимо немного[1] везения и позитива.

Михаил Tashi Tsering Иохвин

Lucky
1936
Коллаж ©Михаил Tashi Tsering Иохвин

1 надо много ! *(прим. ред.)*

Номер опубликован: 3-15–MMXXII
обновлён: 3-20–MMXXII

Фотографии © Михаил Tashi Tsering Йохвин

ИНТЕРВЬЮ

ПОЛНОМОЧНОГО ПРЕДСТАВИТЕЛЯ РЕДАКЦИИ «ФЛИНТА»

с Михаилом Tashi Tsering Йохвиным *из Санкт Петербурга*

Ф: Вы курите или нет, как давно, как много (если да)?

М: *Увы, курю. Начал ещё в 13 лет, таким образом, к сегодняшнему дню мой "стаж" около 34 лет. Курю много — в обычные дни около полутора пачек в день, в сложные периоды времени могу и три пачки в день "высадить". Есть мнение, что это вредно, но не пытаюсь бороться.*

Ф: Сколько вам лет, какое у вас образование?

М: *47 лет, высшее образование. В своё время поступил в аспирантуру, но забросил, сдав кандидатский минимум — предложили интересную работу, которая была связана с разъездами, поэтому совмещать с написанием диссертации не удалось. По окончании работы в аспирантуру не вернулся — лень было, о чем сейчас немного жалею. Также есть несколько дополнительных образований (проф. переподготовки, повышения квалификации и пр.), связанных с IT.*

Ф: Где жили/живёте сейчас?

М: *Родился и вырос в Петербурге. Несколько лет провёл за границей, но вернулся обратно и продолжил жить в городе на Неве.*

Ф: Чем занимались/занимаетесь «для денег/профессионально»?

М: *Последние 12 лет работаю в одном из университетов, занимаю должность начальника IT-отдела. В прошлом торговал компьютерами, работал айтишником на производстве, строил телекоммуникационные вышки, админил, и т.д.*

Ф: А чем «как хобби» (кроме коллекционирования зажигалок), насколько сильно (если это можно измерить)?

М: *Я — натура увлекающаяся :) В 1994 году отец "подсадил" меня на Формулу-1, с тех пор регулярно смотрю все гонки. Несколько раз выбирался живьём на гран-при, а также начал собирать коллекцию моделей болидов Формулы-1 в масштабе 1:43. Сейчас у меня подрос сын, который также унаследовал мою любовь к Формуле, так что теперь мы вместе с ним покупаем модельки. В общей сложности у нас около 200 штук. Да и супруга, поддавшись моему влиянию, стала поклонницей Формулы.*

В молодости я начал интересоваться Тибетом, его культурой и религией. Интерес был скорее научный, чем мистическо-оккультный. Как результат — у меня сложилась небольшая коллекция буддийских "икон" (тиб. танка и цагли), что подстегнуло меня к серьёзному изучению буддийской иконографии. Когда появилась возможность, я стал посещать Индию и Непал, бывал в колониях тибетских беженцев в Индии, в буддийских монастырях, где получил довольно обширное представление о тибетском буддизме, в целом, и об иконографии ваджраяны, в частности. В Санкт-Петербурге у меня

есть старинный друг, сотрудник ИВР РАН, который несколько раз приглашал меня к участию в научных проектах, и мне даже довелось выступить соавтором научной работы, посвящённой буддийским "иконам".

В 2017 году я окунулся с головой в мир перьевых ручек. Изначально я планировал завести себе лишь несколько хороших ручек для использования их в работе, но слегка увлекся. Теперь у меня вполне приличное собрание (коллеги по увлечению настаивают, что это не коллекция, а именно собрание, т.к. ручки у меня разношерстные, я приобретаю те, которые мне нравятся, без особой системы). Собирание ручек оказалось крайне увлекательным занятием – за большинством брендов и моделей стоят интересные истории, а также в России есть небольшое, но крайне приятное сообщество любителей перьевых ручек, со многими людьми из сообщества у меня сложились добрые отношения. Да и с редактором "Флинта" я познакомился через ручки :)

Ф: Как относятся члены семьи (родители/дети/супруга) к вашему нынешнему увлечению/увлечениям?

М: *С супругой мне повезло — она сама художник-дизайнер, ей интересны и буддийские "иконы", и архитектура тибетских монастырей, да и путешествовать она любит.*

Также ей нравится значительная часть моих зажигалок и ручек, причём, в отличие от меня, она может ещё и внятно объяснить, почему тот или иной предмет красив или не очень. Отец также вполне благосклонно относится к ручкам и зажигалкам — он и сам курит, и понимает толк в красивых вещах. Сын ещё молод, но уже интересуется ручками, несколько раз выбирался со мной на встречи любителей пера, а также использует несколько недорогих перьевых ручек в учёбе. Так что семейство у меня понимающее (хотя и ворчат по поводу излишних затрат).

Ф: Управляете/владеете транспортом?

М: *Нет. В молодости было несколько машин, но я так и не смог по-настоящему освоиться за рулём — для меня это всегда было тяжёлым действием. Поэтому последние 20 лет обхожусь без машины, перемещаюсь на метро.*

Ф: Научные/спортивные/профессиональные достижения?

М: *Про науку уже упоминал выше. Больше ничего особенного — есть какие-то дипломы-грамоты, но ничего такого. С шестого класса школы и до окончания учёбы в институте активно занимался "ударными" видами спорта: карате, бокс, кик-бокс, а также*

Фотографии © Михаил Tashi Tsering Иохвин

Фотографии © Михаил Tashi Tsering Иохвин, 2022

немного захватил бои без правил. Никаких регалий не заслужил — время тогда было такое, старая советская система спорта уже развалилась, а новая ещё не создалась. Вот мой сын уже 25-кратный призёр всевозможных соревнований по карате, чем я страшно горжусь — у него вся комната в медалях и грамотах.

Ф: Когда впервые воспользовались зажигалкой?

М: *В начале 80-х годов прошлого века. Приятель показал советскую газовую зажигалку его отца — модель не помню, но это было что-то цилиндрическое, сине-зеленого цвета[1]. Тогда это воспринималось, как чудо невиданное.*

Ф: Когда начали пользоваться постоянно?

М: *Когда в продаже появились китайские одноразовые зажигалки. Совершенно не помню, когда это началось. В середине 90-х или раньше?*

Ф: Какая была твоя первая зажигалка? А самая недавняя?

М: *В конце 80-х отец подарил газовый "Ронсон". Модель не знаю — чёрный, пластиковый автомат, с пьезо-поджигом. Давно уже потерял. Из недавнего — ко мне приехало сразу две зажигалки: Dunhill Rollalite и Quercia Champion (см. "Флинт" № 33, стр. 6)*

Ф: Какими зажигалками приходилось пользоваться на протяжении жизни?

М: *Ох, всего и не упомнишь. Всевозможными одноразовыми и дешёвыми многоразовыми. В середине нулевых был Dunhill Rollagas (потерял или украли), у отца был S. T. Dupont Ligne 2, были "зиппы", и их клоны, и т.д. и т.п. Сотня наименований, не меньше.*

1 Похоже, что речь идёт об одном из первых советских клонов французских пластиковых зажигалок, типа одноразовых, но с клапаном, «трехрублевом цилиндрике завода Ленэмальер», клапан был отечественный, шарик/резинка.

Ф: Какими зажигалками пользовались/пользуются люди в вашем окружении?

М: *Совершенно разнообразными. В основном — одноразовые газовые, но есть несколько знакомых с современными Дюпонами: line 8 (если не ошибаюсь) и электрической E-Slim. Также в ходу "зиппы" и китайские IMCO.*

Ф: Нравятся ли вам бензиновые зажигалки, если да, то какие? А газовые?

М: *Ещё как :) Я предпочитаю именно бензиновые зажигалки за их простоту и надёжность. Самые любимые — "лифт-армы" от Данхилла. К газовым отношусь более прохладно, но у меня в собрании есть одна газовая зажигалка от S. T. Dupont — крайне приятная вещица, очень нравится, как она сделана. Но пользоваться предпочитаю бензиновыми.*

Ф: Зажигалки привлекают вас как «интересные механические устройства»/ «бытовые приборы»/ «объекты инвестиций»/ «развлечение»/ «всё это сразу» — или что-либо ещё?

М: *Сложный вопрос. В первую очередь мне зажигалки нужны, как бытовые приборы — желательно чтобы они были надёжными и простыми в эксплуатации. Во вторую очередь, зажигалки должны радовать глаз — чтобы приятно было в перерыве на работе достать какую-нибудь красотку из кармана и с удовольствием от неё прикурить. Ну и чтоб коллеги в курилке обзавидовались :) К красоте я отношу также качество изготовления и тактильные ощущения от зажигалки — к примеру, я получаю огромное удовольствие просто от того, как лежит в руке какой-нибудь старый "Дюпон" — тяжёлый брусок, идеально*

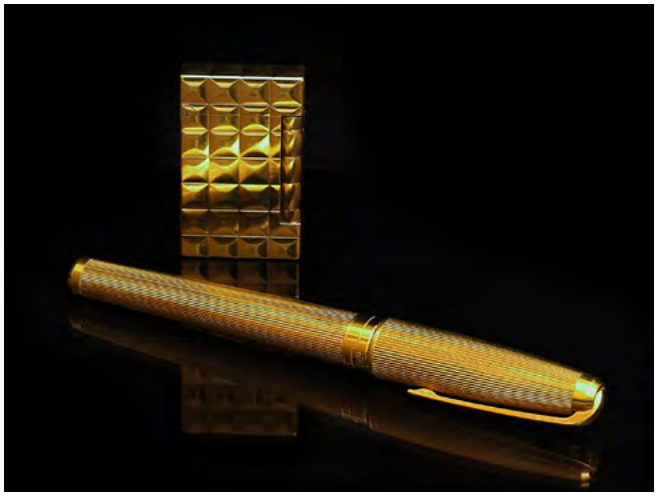

собранный/обработанный, чёткий щелчок крышкой, отсутствие люфтов — это для меня крайне важно. Ну и третье, и также немаловажное — зажигалка должна быть интересной. Это может быть и история её создания, и какая-то история, связанная с производителем, и какое-то нестандартное техническое решение, в ней применённое, и т.д. Мне всегда очень интересно, раздобыв новую зажигалку, ковыряться в сети или в другом источнике, в поисках какой-то информации о ней.

Ф: Если бы зажигалочное комьюнити в нашей стране организовало встречу «зажигальщиков», вы хотели бы представить на ней свою коллекцию?

М: *Едва ли. Я не очень люблю, когда мои вещи кто-то берет в руки. Ну кроме друзей, конечно.*

Ф: Хотели бы/собираетесь ли посетить международные встречи коллекционеров зажигалок?

М: *Да, с удовольствием. Только если для этого не пришлось бы далеко ездить — я в молодости очень много ездил по разным странам и городам, и мне это немного надоело, теперь я с большой неохотой выбираюсь куда-то далеко.*

Ф: Пользуетесь ли зажигалочной литературой, если да, то какой? (кроме нашего журнала :)

М: *У меня есть несколько сканов разных книг, но я предпочитаю ползать по сети в поисках информации, сейчас её там очень много.*

Ф: Что думаете о текущем состоянии нашего журнала, есть ли у него перспективы (и каковы они, если есть)?

М: *Очень хороший журнал. Мне нравится лёгкость подачи материала, разносторонность информации. Да я и сам иногда с удовольствием что-то пишу/фоткаю для журнала. Надеюсь, у меня это выходит не слишком плохо :) Что касается перспектив... Сложно что-то сказать определённое. Насколько я понимаю, журнал держится на энтузиазме, каких-то постоянных спонсоров нет. Боюсь, что такая модель не представляется особо перспективной.*

Ф: Какие материалы нашего журнала наиболее понравились/запомнились?

М: *Так как я любитель Данхилла, то мне был очень интересен цикл переводов про AD[1]. Также мне очень нравится раздел "коллекция Флинта" — очень живо и интересно написано. Плюс с авторами можно попробовать поговорить о продаже того или иного экземпляра из коллекции :) И ещё мне безумно нравятся старые рекламы зажигалок!*

Ф: Перечислите, пожалуйста, минимум три лучшие обложки журнала «Флинт», какие помните?

М: *Не буду излишне скромным :) Мне нравится моя фотка с обложки тридцатого номера — удачно получилось. Мне нравится обложка № 33 — шикарный тигр вышел у редакции. Ещё №№ 18 и 19 очень удачны.*

Ф: Как вы думаете, много ли в нашей стране действительно дорогих старых зажигалок? случалось ли видеть такие «живьём»? (из массива золота/платины, зажигалки Thorens/Dunhill/Cartier с часами? Топовые зажигалки в редких отделках — французский/китайский лак, горячие эмали, эмалевые рисунки, маки-е, драгоценные камни?

М: *Думаю, что у нас такого много. Но лично мне видеть не приходилось — раньше, до начала своей коллекции, я не обращал особого внимания на чужие зажигалки. Вроде бы у одного знакомого "босса" была Картье (с отъезжающим в сторону колесом-активатором), может быть даже и золотая, но это было очень давно и может быть неверным.*

Ф: Что вы думали о бензиновых зажигалках до того, как стали их собирать?

М: *Ничего не думал. У меня была Zippo (подарили на какой-то праздник), и я ей пользовался. Мне казалось, что она довольно удобна — хорошо горит на ветру, нетребовательна в обслуживании. Единственное — очень надоедало её постоянно заправлять, раз в четыре-пять дней. Потом привык.*

Ф: Что думаете о бензиновых зажигалках сейчас?

М: *Продолжаю считать их очень удачным решением: просто, надёжно. После того, как мне попались отличные образцы, которые "держат" заправку более недели, я ими пользуюсь и не знаю бед.*

1 Переводы фрагментов книги Лючано Боттони Dunhill Petroll Lighters. The Unique Story, публиковавшиеся в номерах «ФЛИНТА», с восьмого по двадцать третий.

Фотографии © Михаил Tashi Tsering Йохвин

Ф: Есть ли зажигалка — «грааль» на данный момент (то есть, которую хотели бы получить «очень сильно, аж кушать не могу»), если не секрет, конечно?

М: *Не так, чтобы очень «кушать не могу». Но после того, как увидел в тридцать втором номере "Флинта" зажигалки McMurdo, захотелось себе что-то такое — уж больно форма у них интересная.*

Ф: Можете рассказать какую-нибудь прикольную историю из вашей жизни, связанную с зажигалками каким-либо образом?

М: *Хм... Пока только грустная история вспоминается. Не смог подружиться с клыковыми зажигалками от Thorens. Обидно, просто ужасно! Коллега прислал одноклыковую. Очень необычного вида зажигалка, но не горит, хоть ты убейся! Всё перепробовал — кремни, фитили, танцы с бубнами — клацает, но не загорается. Коллега всякого повидал с зажигалками, предложил поменять одноклыковую на двухклыковую. Я послал ему одноклыковую обратно, когда она до него добралась, то работала совершенно безотказно — он мне видео прислал, горит в десяти случаях из десяти. Приехала ко мне двухклыковая... и вы не поверите! Та же ерунда. Не горит, хоть что с ней делай. Так и не сложилось у меня с клыкастыми Торенсами :(*[1]

Ф: Нравится ли/допустимо ли для вас пользоваться редкими зажигалками (многие коллекционеры «даже дышать боятся» на предметы своих собраний)?

М: *Я себя старательно убеждаю, что я не коллекционер, а пользователь зажигалок. Поэтому пока все мои зажигалки находятся в ротации. Возможно, когда у меня станет очень много зажигалок, какие-то из них выйдут из употребления. Но не потому, что мне их жалко, а потому, что просто на все рук не хватит.*

Монгольский/бурятский курительный прибор (из дальних странствий)

1 Редакция уверена, что это «пока», не та это система, чтобы от неё отказываться.

ЭТО НЕ РЕКЛАМА. Неактуальная около ста лет рекламная полоса из некоего швейцарского (так как язык оригинала немецкий, а цены во франках) журнала.

Безопасно, молниеносно, безотказно, всегда, когда вы зажигаете.

Засвидетельствовано…

100 000

последовательных зажиганий без осечек серийной автоматической зажигалки Thorens

Эта полированная крышка скрывает механизм и защищает ваши руки и одежду

Здесь зажигалка заправляется. Внутри винта есть полость для запасного кремня.

Эта маленькая кнопка служит двум целям.
1. При нажатии одним пальцем крышка откроется и загорится огонь
2. При вращении вправо кнопка фиксируется, исключая срабатывание в кармане

ВЫБИРАЙТЕ!

Два размера, никелированные, из альпака, посеребрённые, позолоченные, серебряные — огромный выбор моделей от четырех до сорока франков

ОТДЕЛКА O

ОТДЕЛКА H

ОТДЕЛКА R

ОТДЕЛКА T

ОТДЕЛКА F

ГЛАДКАЯ ПОЛИРОВАННАЯ

МОДЕЛЬ В ЗМЕИНОЙ КОЖЕ

ОТДЕЛКА Q

МОДЕЛЬ В КОЖЕ ЯЩЕРИЦЫ

МОДЕЛЬ С ВЕТРОЗАЩИТОЙ

АВТОМАТИЧЕСКАЯ ЗАЖИГАЛКА

THORENS

В НАЛИЧИИ В ЛУЧШИХ МАГАЗИНАХ

В НАЛИЧИИ В ЛУЧШИХ МАГАЗИНАХ

Локализация © Юра yuzer_zyu Зайчиков, 2022

Фотографии и текст © Ларри bakelight Толкин ,2022; перевод ©Юра Зайчиков, 2022, все права сохранены

Alfred Langlois
от «Ван Клиф и Арпельс»

Ларри bakelight Толкин ***США***

Предлагается запредельно редкая и важная, выпуска 1925, в золоте 750°, с эмалью карманная бензиновая зажигалка от «Ван Клиф и Арпельс» «Альфред Ланглуа», оформленная в стиле ар-деко. Зажигалка покрыта чудесным модернистским узором из чёрной эмали.

Крышка открывается, обнажая необычный подпружиненный кремнеколёсный механизм, изобретённый в 1927 Альфредом Ланглуа [Alfred Langlois] из Парижа. Блок кремнёвого колеса подпружинивается спереди, чтобы зажечь фитиль, будучи провёрнутым. Кремнёвый блок извлекается наружу для перезарядки кремня.

Зажигалка маркирована Van Cleef & Arpels с инвентарным номером[1] на заправочном винте, и Brevete SGDG (запатентовано, по французски).

Высочайшего качества зажигалка VCA[2] ювелирной мастерской Ланглуа несёт множественные французские золотые клейма 750° с орлом.

«Ланглуа» была одной из наиболее важных парижских ювелирных мастерских, разрабатывающая и производящая предметы роскоши для лучших парижских магазинов, включая «Картье» и «Ван Клиф». Они специализировались на портсигарах и косметических наборах, которые, по большей части, изготавливались из золота 750°, многие с трудоёмкими эмалевыми узорами. Начиная с 1932, мастерская Ланглуа работала исключительно для «Ван Клиф и Арпельс».

Превосходная зажигалка имеет примерно 50.8 мм в высоту и 44.5 мм в ширину, и пребывает в очень хорошем состоянии б/у. Есть незначительные сколы на эмали и несколько мелких коцек на крышке, заметных. У петли есть мягкий люфт, и другие типичные лёгкие царапки, незаметные.

Механизм зажигалки не проверялся, но должен работать после соответствующего обслуживания и заправки кремнем и топливом. Зажигалка абсолютно оригинальная, крайне роскошная и эффектная, мануфактурная.

Карочи: важная роскошная из 1920-х «Альфред Ланглуа Ван Клиф», золотая, с эмалью, бензиновая зажигалка для лучших коллекций.

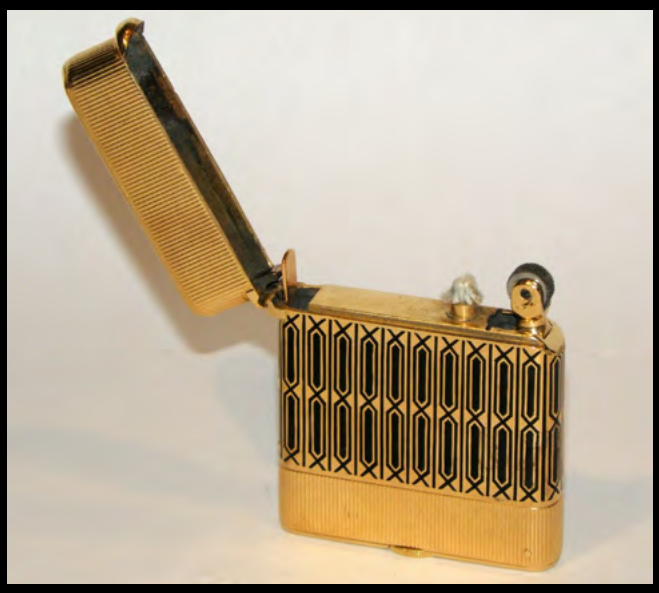

1 так у Толкина [inventory number], возможно, имеется в виду серийный номер
2 Van Cleef & Arpels

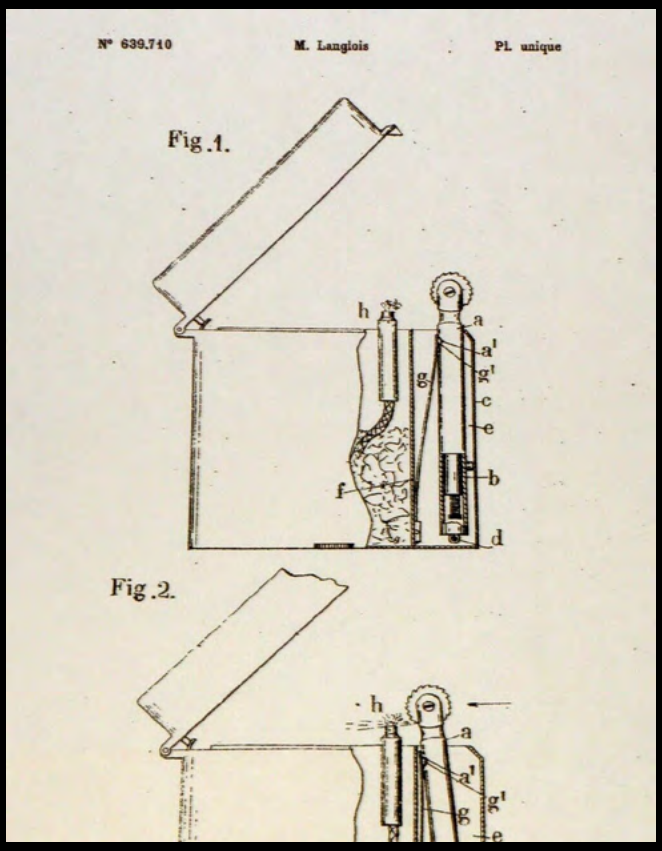

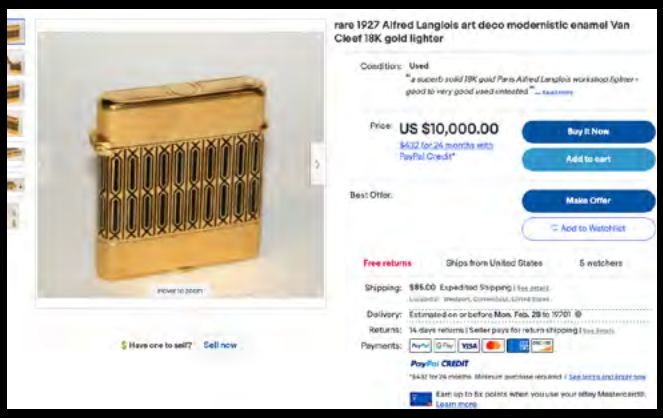

Фотографии и текст ©Ларри bakelight Полкин ,2022; перевод ©Юра Зайчиков, 2022, все права сохранены

Фотографии и текст © Ларри bakelight Толкин ,2022; перевод ©Юра Зайчиков, 2022, все права сохранены

Зелёная Bruma
от Луиса Куппенхайма

Ларри bakelight Толкин ***США***

Предлагается сказочная и крайне редкая, выпуска 1927, в стиле ар-деко, стерлингового серебра эмалевая автоматическая ветрозащитная карманная бензиновая зажигалка «Брума».

Зажигалка отделана фантастическим зелёно-чёрным рисунком в стиле ар-деко спереди, и двупроходной машинной гравировкой сзади. «Брума» оборудована необычным нажимным механизмом пламегасителя/поджига со встроенным ветрощитком. На ветрощитке имеется стерлинговая пробирная марка «.935».

Эта великолепная бензиновая в стиле ар-деко зажигалка была изготовлена в мастерской Луиса Куппенхайма для Людвига Брукмана [Ludwig Bruckmann].

Мастерская Куппенхайма сделала большинство красивейших зажигалок-лифтармов «Данхилл» из стерлингового серебра с эмалями в поздние 1920-е.

Механизм Bruma был впервые изобретён в 1927 Людвигом Брукманом из Порцхайма [Porzheim] в Германии.

Размеры этой роскошной качественной серебряной зажигалки примерно 57.2 мм в высоту и 38.1 мм в ширину, и она в превосходном, слегка поюзаном, непроверенном состоянии. Механизм имеет крепкую конструкцию. Зажигалка будет работать, после надлежащего обслуживания, заправки кремнём и топливом.

Если вы цените высочайшего качества эмалевые зажигалки в стиле ар-деко — эта редкая с необычным механизмом «Брума» — самое лучшее, что вы можете купить.

Карочи: важная, в стиле ар-деко, стерлинговая с эмалью бензиновая зажигалка 1927 Bruma для самых лучших коллекций.

Патент не является частью лота.

Если вы собираете высококачественные куппенхаймовские автоматические ветрозащитные зажигалки из массива серебра — эта зажигалка должна быть куплена.

Пожалуйста, пишите вопросы, — спасибо.

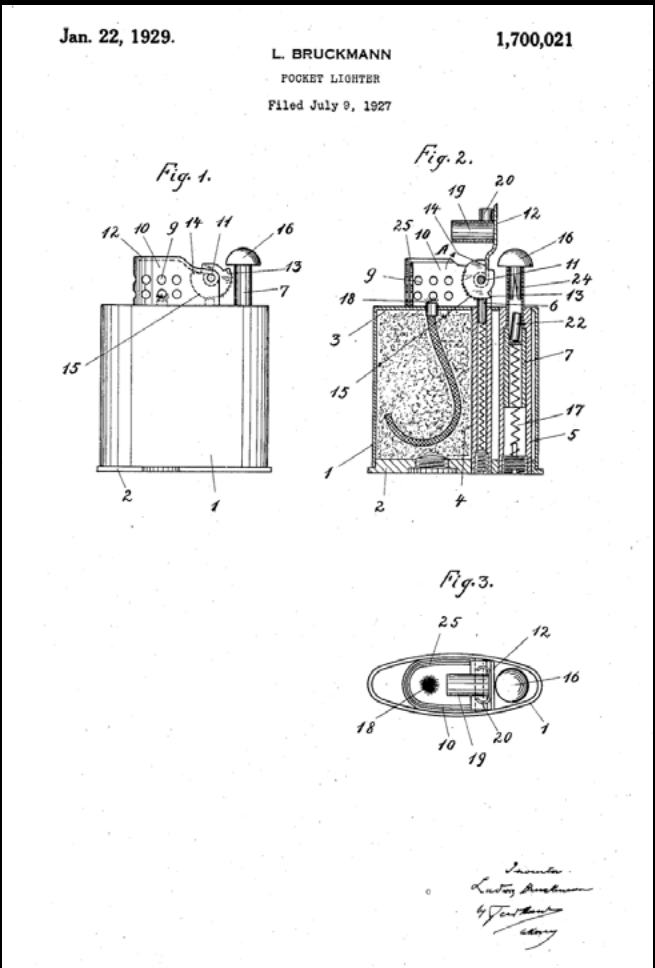

Jan. 22, 1929.

L. BRUCKMANN

POCKET LIGHTER

Filed July 9, 1927

1,700,021

Fig. 1.

Fig. 2.

Fig. 3.

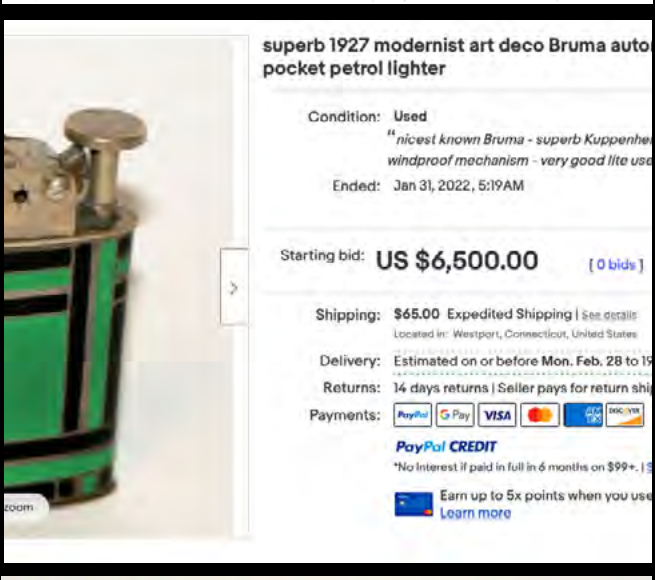

Фотографии и текст ©Ларри bakelight Полкин ,2022, прочие документы предоставлены им же; перевод ©Юра Зайчиков, 2022, все права сохранены

Фотография © Михаил Tashi Tsering Иохвин, 2022.

THORENS VEDETTE

коллекция Tashi Tsering/Thorens

Thorens Vedette

Ширина — 24 мм	Вес — 50 г
Высота — 62 мм	измерена/взвешена
Глубина — 8 мм	зажигалка на фото

Швейцарская полуавтоматическая бензиновая зажигалка Thorens Vedette (Vedette с французского можно перевести, как “кинозвезда”, “знаменитость”).

Точных данных о дате начала производства модели у меня нет, но, по косвенным сведениям, зажигалку начали выпускать в 1944–45 годах. Серия Vedette выпускалась в четырёх размерах (различия, в основном, касаются высоты, разница примерно 3–5 мм между соседними моделями) и в нескольких различных вариантах оформления корпуса. Рассматриваемая в этой заметке зажигалка является второй после самой маленькой в размерном ряду. Также зажигалка могла быть приобретена совместно с портсигаром “Thorens Case”, в этом случае корпус зажигалки на нижнем торце иногда имел небольшие салазки для фиксации в месте установки.

Корпус рассматриваемой Thorens Vedette выполнен из хромированной латуни, гильошированной сетчатым узором, форма — вытянутый параллелепипед. Зажигалка выглядит миниатюрной (на заглавном фото сравнение со спичечным коробком для масштаба) и весьма аккуратно сделанной — идеальные грани, отсутствие любых люфтов, жёсткий корпус,— все это создаёт общее впечатление надёжности и высокого качества.

Что касается классификации, то я никак не могу решить — то ли зажигалка относится к “лифт-армам”, то ли к “флип-топам” (смотря чем считать верхний элемент зажигалки — крышкой или “рукой”).

Самое, на мой взгляд, интересное, это механизм зажигалки. Vedette активируется слайдером, расположенном на правом торце корпуса, что довольно необычно. Слайдер нужно чуть прижать к корпусу и сдвинуть вверх на пару миллиметров, в результате чего механизм срабатывает, раздаётся резкий чёткий щелчок, пламегаситель откидывается, одновременно с этим прокручивается кресальное колесо, и происходит поджиг топлива.

Автоматическая зажигалка Thorens, модель Vedette
(16602, 16302 и 16303 Gold)

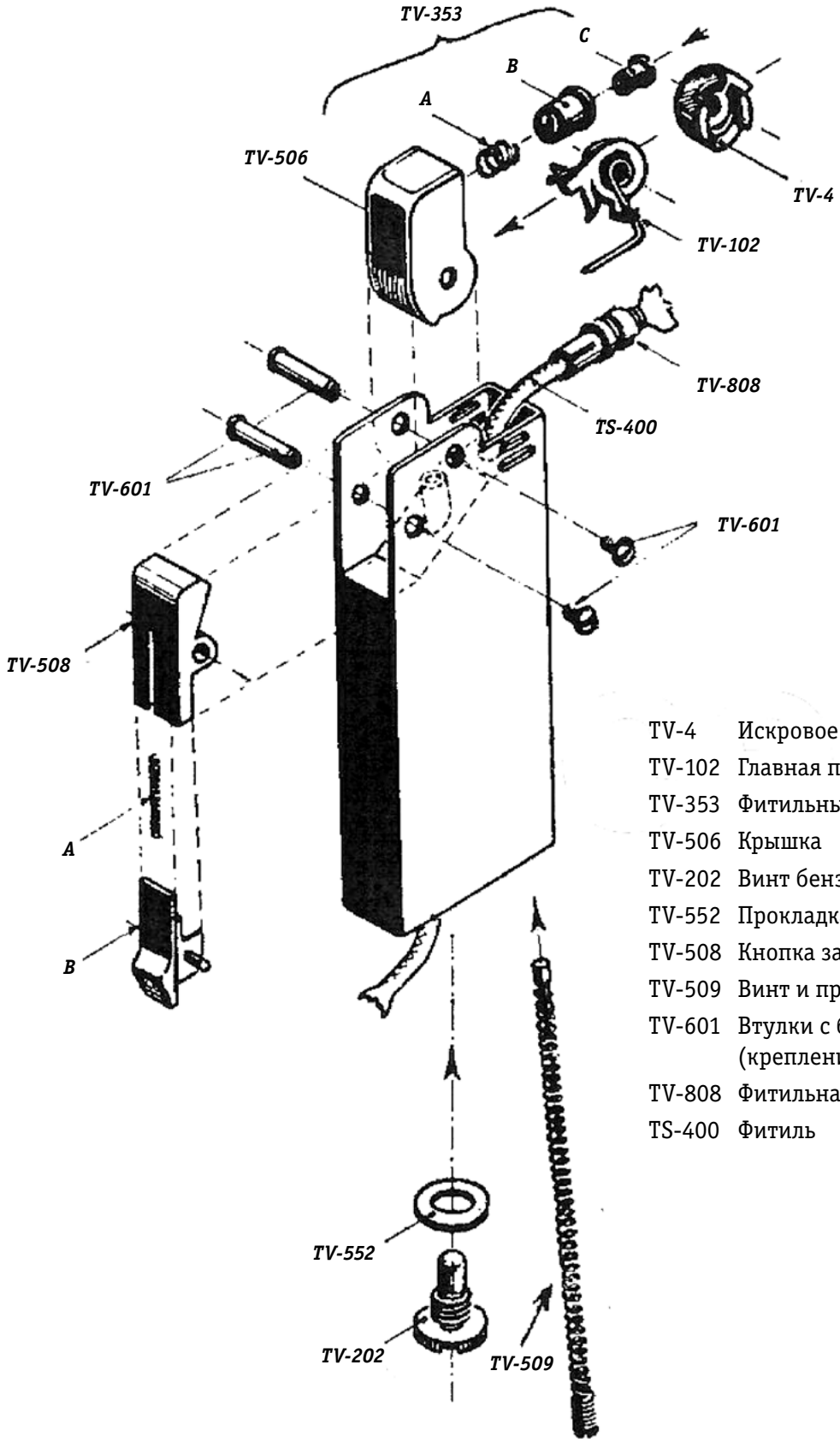

TV-4	Искровое (зубчатое) колесо
TV-102	Главная пружина
TV-353	Фитильный колпачок
TV-506	Крышка
TV-202	Винт бензобака
TV-552	Прокладка
TV-508	Кнопка замка
TV-509	Винт и пружина кремня
TV-601	Втулки с болтами (крепление крышки)
TV-808	Фитильная трубка
TS-400	Фитиль

Воспроизводится по изданию «Руководство по ремонту всех зажигалок, заграничных и местных», подготовленному Жильбером Голье и изданному в 1954 году для «Компании зажигалочных запчастей» в Питтсбурге, Пенсильвания.

Локализация ©Юра yuzer_zyu Зайчиков, 2014.

Фотографии © Михаил Tashi Tsering Иохвин, 2022.

Механизм работает безупречно, как швейцарские часы. Сердцем механизма является необыкновенная пружина (TV-102 на схеме на стр. 13), ещё и помещённая вовнутрь пустотелого кресального колеса[1] (TV-4).

Что касается потребительских свойств, то тут все чуть менее радужно. К безусловным плюсам можно отнести компактность, необычность механизма, качество изготовления и внешний вид, но и минусов, на мой взгляд, хватает. Во-первых, у зажигалки отсутствует ветрозащита. По внешнему виду, из-за наличия прорезей на верхней части корпуса, можно предположить, что ветрозащита присутствует, но если посмотреть на зажигалку при открытой крышке, то видно, что прорези расположены ниже конфорки и, скорее всего, необходимы для притока воздуха в момент поджига фитиля.

Во-вторых, зажигалка относится к наименее (на мой взгляд, конечно!) практичному типу — к полуавтоматам. Если у вас произошла осечка или ветер загасил пламя, то в случае "мануальных" зажигалок вы просто продолжаете крутить колёсико, чтобы зажечь зажигалку повторно, в случае автоматических зажигалок просто заново нажимаете на кнопку активации, а здесь же вам необходимо снять палец со слайдера, переместить его на крышку зажигалки, захлопнуть крышку, вернуть палец обратно на слайдер и заново его сдвинуть вверх. Как бы это не очень сложное или долгое дело, но, когда при ощутимом ветре вам приходится проделать эту операцию раз пять-шесть подряд, появляется определённое недовольство функционалом. В-третьих, к минусам можно отнести то, что зажигалка очень недолго "держит" заправку — у меня получилось около трёх дней при стандартной эксплуатации. Связано это и с небольшой ёмкостью топливного танка, что обусловлено компактными размерами зажигалки, и с не очень хорошей герметичностью зажигалки в месте соприкосновения фитиля и фитильной крышки.

Если подвести краткий итог, то зажигалка весьма интересная, мне очень понравилась, но наиболее удобна она для домашнего/офисного использования, для людей, любящих прикурить "на бегу" она не очень подходит.

THORENS
REG.D.

1 Механизм на основе такой же пружины, с таким же кресалом, но совершенно другой, Thorens использовал в вилочном страйкере-полуавтомате Aluma. *(прим. ред.)*

THORENS подробный прайс-лист № 31

Модели	THORENS настоящий №	THORENS настоящий XAU	THORENS меньший р-р №	THORENS меньший р-р XAU	SPORT №	SPORT XAU	SPORT больший р-р №	SPORT больший р-р XAU	VEDETTE №	VEDETTE XAU	COMPANION №	COMPANION XAU	BLIZZARD №	BLIZZARD XAU	LUCKY не автомат. №	LUCKY не автомат. XAU	JUBILÉ не автомат. №	JUBILÉ не автомат. XAU
Никелированная, гладкая	1001	1.66	2001	1.66	25101	2.08	20101	2.08	16101	2.08	—	—	—	—	7101	1.35	—	—
Никелированная, гильоше	1002	1.98	2002	1.98	25102	2.4	20102	2.4	16102	2.4	—	—	—	—	7102	1.56	—	—
Хромированная, гладкая	1601	1.98	2601	1.98	25601	2.4	20601	2.4	16601	2.4	—	—	—	—	7601	1.56	—	—
Хромированная, гильоше	1602	2.3	2602	2.3	25602	2.71	20602	2.71	16602	2.71	8602	2.92	9602	3.33	7602	1.77	18602	1.77
Хромированная, узор из гильоше и лакированная	1603	2.6	2603	2.6	25603	3.12	20603	3.12	16603	3.12	—	—	—	—	—	—	—	—
Хромированная, матовая	—	—	—	—	25604	2.71	20604	2.71	16604	2.71	8604	2.92	—	—	—	—	—	—
Хромированная, рифлёная	—	—	—	—	—	—	—	—	—	—	8605	2.92	—	—	—	—	—	—
Позолоченная, гильоше	1302	3.96	2302	3.96	25302	4.17	20302	4.17	16302	4.17	8302	6.25	9302	5.42	—	—	18302	3.75
Позолоченная, узор из гильоше и лакированная	1303	4.58	2303	4.58	25303	4.79	20303	4.79	16303	4.79	8305 flûté gerillt	6.25	—	—	—	—	—	—
Из массива серебра 925°	—	—	—	—	—	—	—	—	—	—	—	—	—	—	—	—	18502	16.25
Из массива серебра 925°, позолоченная	—	—	—	—	—	—	—	—	—	—	—	—	—	—	—	—	18702	20.62

Этот прайс-лист отменяет предыдущие

3000 - III. 1953.

ООО Центральная типография Лозанны

Примерно вот такого размера — 1x1 см, толщина 0,53 мм пластинка чистого золота (Au 999) весит один метрический грамм, и стоила в 1953 четыре и восемь десятых швейцарского франка; вот в эти «золотые граммы», или XAU, мы конвертировали Chf, или швейцарские франки из прейскуранта 1953; иначе трудно понимать сколько это теперь :)) Но следует иметь в виду, что речь о чистом золоте, «трех девятках», а не о более популярном ювелирном 585° или 750°

DUNHILL BIJOU
(TYPE A)

коллекция Tashi Tsering/Dunhill

Мануальная бензиновая зажигалка Dunhill Bijou в размере "А" (размерном стандарте, используемом компанией Dunhill в довоенные годы). Модель начала выпускаться в 1926 году и была ориентирована на женскую аудиторию.
На фото: зажигалка вместе с перьевой ручкой Dunhill Sidecar Limousette
Это самая маленькая и, бесспорно, самая очаровательная зажигалка в моей коллекции. Для сравнения, приведу фото, где эта малютка стоит рядом со спичечным коробком.

Dunhill Bijou (Type A)

Ширина — 36 мм	Вес — 35 г
Высота — 30.1 мм	измерена/взвешена
Глубина — 11.8 мм	зажигалка на фото

Кстати, как выяснилось, у Данхилла была и ещё более крошечная зажигалка — Dunhill Baby Sylph, вышедшая, правда, значительно позже, чем Bijou.
Bijou переводится с французского, как "драгоценность[1]". Модель выходила в размерах А и В (В – чуть крупнее в длину/ширину, но чуть тоньше, чем А) а также была и настольная версия. Было выпущено огромное количество узоров и оформлений, а также зажигалки выполнялись в латунных, серебряных и золотых корпусах. В 1930-е годы появилась версия Sport, с ветрозащитой. Рассматриваемая зажигалка выполнена из хромированной латуни, гильошированной узором-сеточкой. Я говорил уже, что зажигалка очаровательная? Ещё раз повторю:)

1 В редакции Bijou традиционно переводят, как «Цацка» *(прим. ред.)*

По конструкции зажигалка относится к полностью мануальному “лифтарму” — практически стандарту де-факто шикарных зажигалок первой половины XX века, сложившемуся благодаря усилиям Альфреда Данхилла. Форма корпуса напоминает легендарную жестянку от горчицы, которую изобретатели “лифтарма”, господа Вайз и Гринвуд использовали для создания прототипа, права на который, много позже они продали Данхиллу. Рассматриваемая зажигалка несёт в себе несколько усовершенствований, привнесённых Данхиллом ближе к началу 1930-х. Во-первых, “арм” имеет квадратное сечение и выгнут в форме известнейшего данхилловского “коромысла” с логотипом Dunhill на нём, выполненным готическим шрифтом. Во-вторых, в отличие от ранних зажигалок, у этой Bijou есть двойное колесо (double wheel) — кресальное колесо находится на одной оси с небольшим рубчатым колёсиком, которое удобно крутить пальцем для высекания искры. Использование такого колеса предотвращает засаливание кресального колёсика и не пачкает пальцы пользователю.

Также, в отличие от ранних зажигалок, винт для топлива имеет шлиц, дающий возможность открутить его монеткой, что добавляет удобства.

На внутренней части винта расположен отсек для дополнительного кремня. Качество изготовления корпуса высочайшее, механизм абсолютно надёжный и простой, как топор.

Что касается потребительских свойств. К положительным качествам можно отнести внешний вид, качество, надёжность, а также то, что невзирая на очень компактные размеры, зажигалка довольно долго держит заправку — у меня получалось порядка пяти-шести дней при стандартном использовании. К недостаткам я традиционно отнесу отсутствие ветрозащиты. А также к недостаткам можно отнести размеры — из-за очень компактного корпуса, зажигалку неудобно зажигать одной рукой, она норовит выскочить из пальцев при прокручивании колеса.

В конце концов я выработал вот такой хват, как на фото, когда зажигалка прижимается к ладони безымянным пальцем и упирается в средний. Так она в ладони сидит более-менее надёжно.

Таким образом: не самая удобная зажигалка, но очаровательная!

Фотография © Юра Зайчиков, 2022

FILLER FOR THORENS

AUTOMATIC LIGHTERS

коллекция Флинт/Thorens

Этот сверхпривлекательный прибор, именуемый производителем «заправщик для автоматических зажигалок «Торенс»/[Filler for Thorens automatic lighters], вызывает дьявольское желание обладать им и пользоваться им, почти такое же, как мелкие модели паровых машин, популярные с момента их изобретения на западе[1]. Жырные ободки в ухватистых насечках, блестящая рукоятка насоса, зеркальный хром корпуса — возбуждают не только хирургов и дантистов. С первого взгляда сомнений нет — видишь вещь! Знакомым со прочей продукцией Thorens и вовсе некуда бежать; только сдаться и приобрести (или, если нет в доступности, помечтать до подходящего случая). Заправщик этот — лучше паровой машины; Карлсону его не взорвать (разве что бросит в костёр, но так можно взорвать что угодно).

Под торчащей слева рукояткой, внутри танка скрыт насос, типа велосипедного или примусного, создающий избыточное давление в ёмкости; на практике стоит его нажать, как из краника начинает течь бензин; если быстро качнуть несколько раз — бензин будет течь быстрее и дольше, чтобы стравить лишнее давление, следует повернуть против часовой стрелки предохранитель в виде изогнутой полосы у основания рукоятки поршня (как эта штучка работает, подсказал коллега Грэм Мартин из Крефельда, самим нам этой функцией пользоваться не приходилось; ему, впрочем, тоже, он узнал у коллег :). Стравить давление может понадобиться не только, если вы накачали лишку, но и если, например, чем-то забился выпускной патрубок.

По краям основания имеются выступы с отверстиями, для фиксирующего крепежа, типа болтов или шурупов; иногда такие заправщики предлагаются уже закреплённые на деревянном основании, альтернативно они могут быть закреплены прямо на прилавке/стойке/полке в магазине/баре/лавке. «В народе» эта машина называется чаще всего «Насос «Торенс» [Thorens Pump]…

На донышке у этого образца пробито SWISS MADE; попадаются иногда со SWISS MAKE, получается, сответственно, «сделано в Швейцарии», и, «Швейцарское производство», или просто «Швейцарский».

Thorens Pump

Ширина — 112 мм	Вес — 404 г пустой
Высота — 143 мм	измерен/взвешен
Глубина — 52 мм	заправщик на фото

1 На постсоветском пространстве более других известна взорванная Карлсоном в процессе проверки предохранительного клапана машина Сванте Свантессона /Астрид Линдгрен, «Карлсон, который живёт на крыше»/

Фотографии © Юра Зайчиков, 2022

Сканы патентов с открытого ресурса Гугл-патент, все права сохранены.

DUNHILL LIGHTER FILLER

коллекция Флинт/Dunhill

Dunhill Lighter Filler — в отличном, но не минтовом состоянии, достаточно редкий образец зажигалочных аксессуаров от ведущего европейского производителя предметов роскоши — фирмы «Альфред Данхилл».

Впервые появился такой «бутылёк» в лондонском каталоге Dunhill в 1926.

Наш экземпляр — один из самых ранних выпусков, так как несёт на себе ещё не номер выданного патента, а только лишь номер предварительной заявки на патент (prov. pat.) № 29274.

Альфред Данхилл старался охватить и заклеймить собственными марками и брендами всё, что было необходимо для функционирования его зажигалок, продавая оригинальные кремни, запасные части и горючее «Бензик» [Benzique], а с 1926 стали доступны его собственные зажигалочные заправщики. Они были сделаны с использованием хитрого механизма, позволяющего заправлять все типы зажигалок «Данхилл», избегая малейших потерь топлива.

Под б'ольшей винтовой крышкой спрятана коническая резьба, на которую можно легко навернуть заправочное отверстие любой бензиновой зажигалки «Данхилл», а внутри этого конического «соска» скрыт крестообразно рассечённый шплинт, при переворачивании позволяющий топливу перетекать из заправщика в зажигалку, по типу клапанов старых рукомойников. После заправки переворачивается снова зажигалкой вверх, выворачивается — и вуаля! — осуществлена полнейшая «заправка без потерь». Крышка пониже закрывает заправочное отверстие самого заправщика, в ней предусмотрен необычный подвижный металлический уплотнитель, совмещаемый с резиновой прокладкой в горлышке, вокруг самого отверстия.

Патенты № 275835 и № 276201 были взяты Верноном Данхиллом, с промежутком в восемь дней, один за другим. В первом патенте описан заправщик с одной крышкой, заправлять который следовало через неё же. Однако, похоже, что лишь второй номер использовался для маркировки зажигалочных заправщиков. Зажигалочные заправщики встречаются в различных вариантах отделки и с разными верхними частями.

Наш образец посеребрённый, имеет на дне «каравайной» формы старое клеймо A/D, надпись DUNHILL LIGHTER FILLER в две строчки, и упомянутый выше prov. pat. № 29274. Далее идёт французская надпись METAL ARGENTE — металл посеребрён, и последняя мелкая строчка, тоже по-французски — FABRCATION ANGLAISE — «Изготовлено в Англии». Сверху, возле заправочного горла, имеется надпись по дуге OUTLET — «выпускное отверстие».

Позднее Вернон Данхилл, развивая данную тему, запатентовал в 1934 специальное зажигалочное топливо, патент GB № 437065.

Dunhill Lighter Filler

Ширина — 50 мм	Вес — 106.3 г пустой
Высота — 93.5 мм	измерен/взвешен
Глубина — 18.5 мм	заправщик на фото

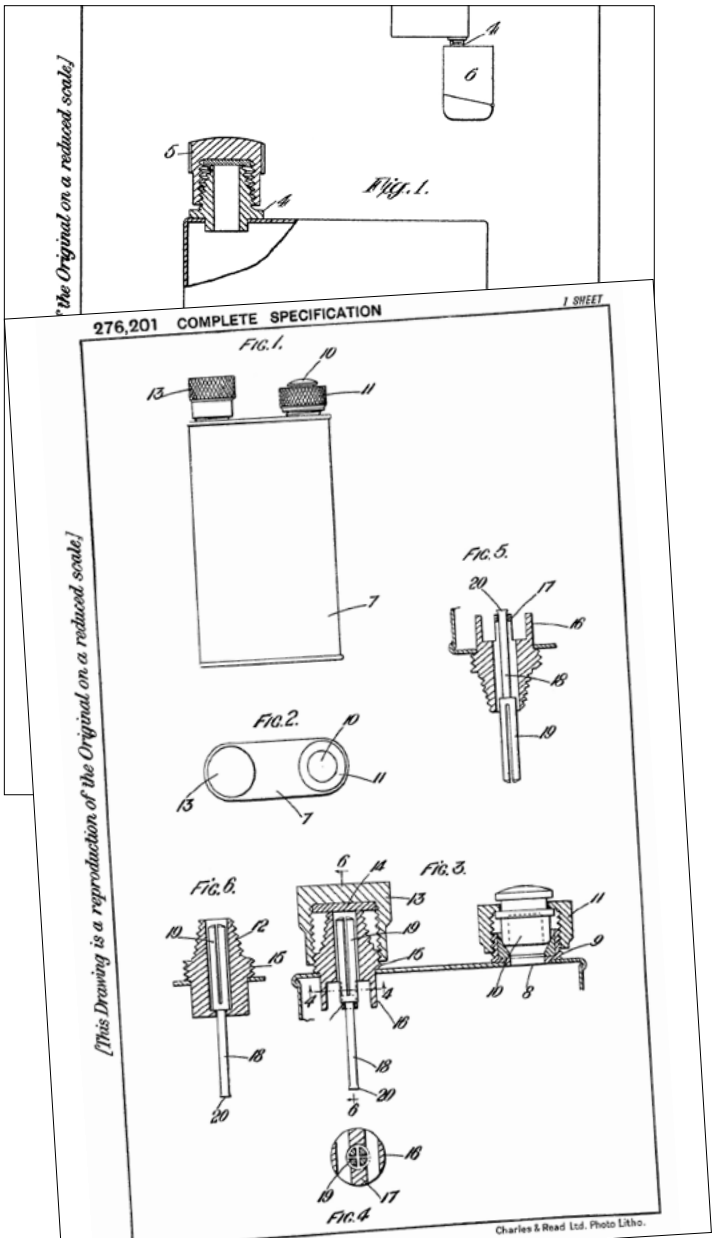

Фотографии © Юра Зайчиков, 2022

Алексей RedCat Родионов частично по материалам сайта lighterlibrary.com, все права сохранены.

ASR ASCOT STANDART

коллекция RedCat/USA

Название зажигалок ASR — это аббревиатура производителя — компании American Safety Razor (Бруклин), основанной в 1906 в результате слияния Gem Cutlery Company и фирмы Ever-Ready.

Промышленный гигант XX века ASR Company специализировалась на производстве средств личной гигиены, медицинского и промышленного режущего инструмента. Выпуск этих товаров компанией было настолько огромным, что во многих источниках зажигалки, как одно из прошлых направлений деятельности ASR, и вовсе не упоминаются. Несмотря на это, компания, массово выпускавшая роскошные зажигалки около десяти лет, оставила свой след в истории. Дело в том, что компания ASR в середине прошлого века уже завоевала большую часть рынка США, в том числе, благодаря популярным бритвам Gem, и была очень широкоизвестной. Поэтому «спрос, рождающий предложение», на зажигалки известной фирмы, был сформирован заранее. На американском сегменте e-bay такие зажигалки до сих пор — вовсе не редкость.

Самый ранний патент на полуавтоматический механизм, используемый во всех зажигалках ASR, был подан вскоре после Второй мировой войны, 19 декабря 1945. Эти зажигалки очень широко рекламировались в американской прессе. В противовес полностью автоматическим зажигалкам — Ронсонам, Эвансам и другим, почти в каждой рекламе акцентировалось внимание на её полуавтоматизме, который позволяет поднести огонь без удержания кнопки. Подчеркивалась их превосходная герметичность — одна заправка на несколько недель (не проверял).

Цена карманных зажигалок, покрытых эмалью, с отделкой из кожи, родированных или хромированных, не превышала двенадцати с половиной долларов. Также выпускались зажигалки из серебра ($22,5) и золота 585°, с дизайном от Cartier, цена которых доходила до $200. Существуют и очень редкие, эксклюзивные модели — например, в платиновом корпусе, украшенном бриллиантами, изумрудами и сапфирами, по цене, ни много ни мало — $3,5 тысячи. Одна из таких роскошных зажигалок была показана Толкиным в выпуске «Флинт» № 28.

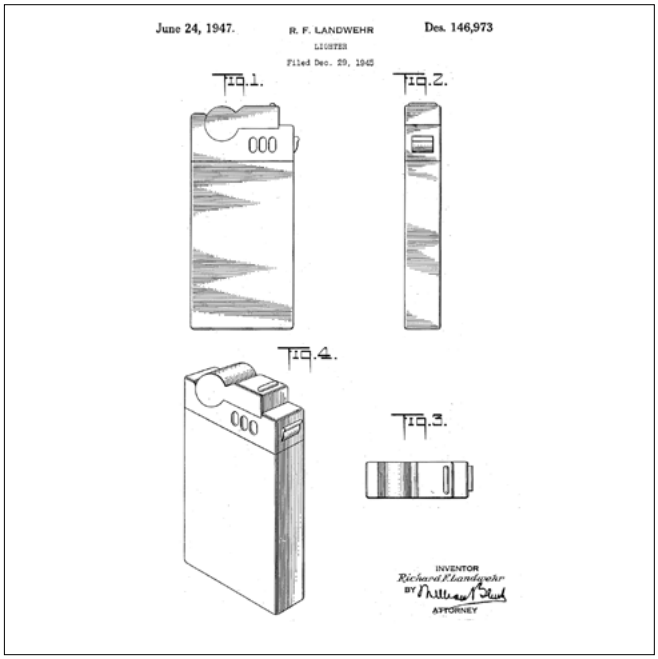

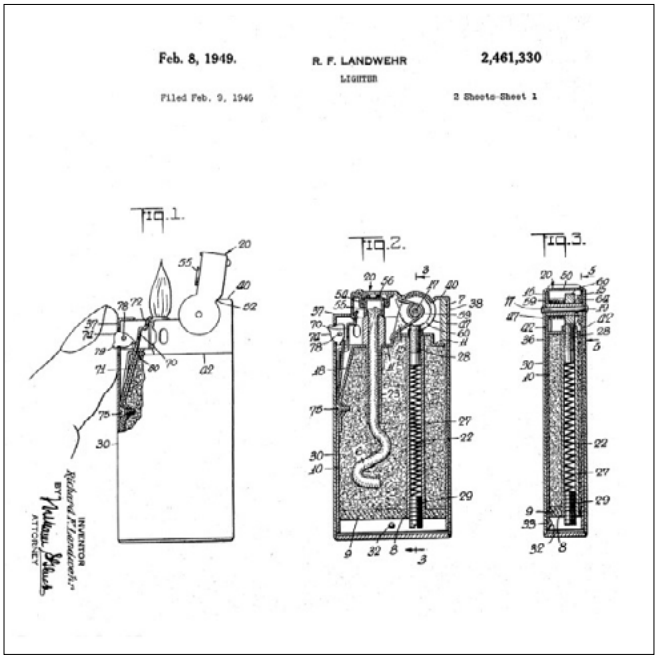

В 1954 году бруклинский завод компании ASR переехал в Стонтон, штат Вирджиния. Видимо, тогда же и было прекращено производство зажигалок, причиной которого вполне могло быть перенасыщение рынка и «провалы» в продажах.

С 1945 по 1954 была разработана целая линейка настольных и карманных моделей, с одним и тем же полуавтоматическим механизмом.

Вместе с этим некоторые отличия зажигалок ASR позволяют разделить время их производства на три периода:

1. самые ранние модели имели прорези в ветрозащите (~1945–1947), патент № 146,973. Конструкция затвора показана в патенте № 2,461,330;

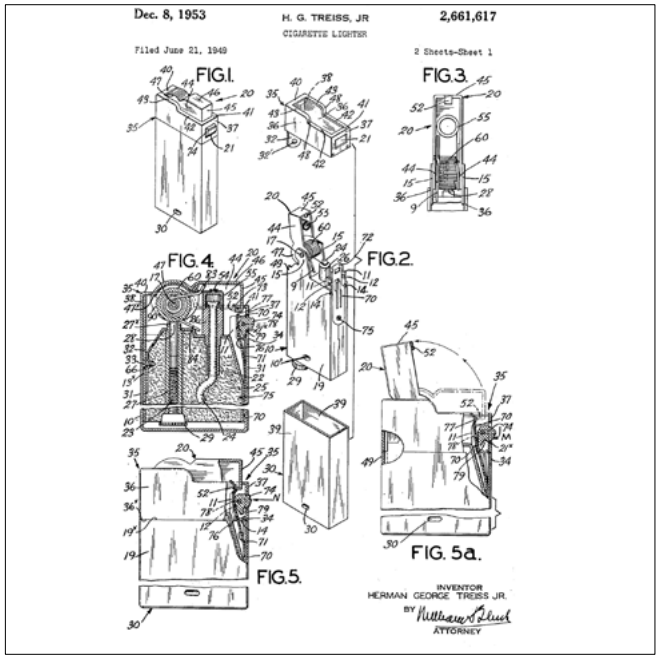

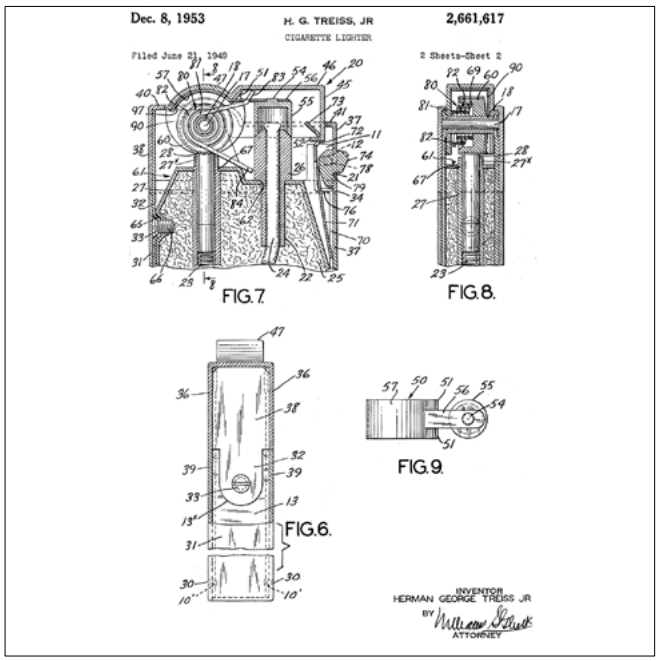

2. зажигалки ASR в период с 1947 по 1949 выпускались уже без прорезей в ветрозащите;
3. наиболее поздние — с надписью «ASR Ascot» (~1949–1954), соответствуют патенту № 2,661,617.

Представленные патентные рисунки, как вы можете видеть, сильно отличаются глубиной своей детализации. За отсутствием в коллекции ранних моделей зажигалок ASR, выявить другие особенности, лично у меня, пока нет возможности.

Все «поздние» карманные зажигалки ASR (те, которые Ascot), выпускались в двух вариантах: модель «Standart» и её уменьшенная модификация (по высоте) — модель «Midget».

В моей коллекции одна из самых бюджетных зажигалок — стандартного размера в хромированном корпусе, гильошированном вертикальными полосами. Покупателям в 1951 году она обходилась всего за $5,95.

Как уже было отмечено, зажигалка полуавтоматическая. Нажатие на кнопку приводит к сдвигу язычка замка, освобождающего крышку,

Фотографии © Алексей RedCat Родионов, 2022

Фотографии © Алексей RedCat Родионов, 2022

которая, откидываясь назад под воздействием пружины, проворачивает колёсико-кресало. Скорее, на этой зажигалке даже не кнопка, а миниатюрная клавиша, от которой лично я поначалу был совсем не в восторге. Нажимается она у меня достаточно туго, имеет некоторый холостой ход, и настолько маленькая, что зацепляется только ногтем большого пальца. Привыкнуть/смириться, конечно, можно (у меня на это ушли ровно сутки). Но такие неудобства, честно говоря, отталкивают. Нажатия подушечкой большого пальца моей зажигалке совсем не хватает. Думаю, это последствия её эксплуатации предыдущим владельцем (сравнить пока не с чем, другой ASR в коллекции у меня пока нет).

Если бы точно не знал годы производства своей зажигалки, думаю, что ошибся бы, предположив, что выпущена она не ранее 70–80-х годов прошлого века. Зажигалки ASR выглядели для своего времени довольно футуристично и привлекательно, им свойственны исключительность и оригинальность. На мой взгляд, спорным является дизайнерское решение ассиметричной крышки, так и хочется увеличить её длину, дотянув до боковой кромки корпуса[1].

Заправка и замена кремня вполне комфортны. Доступ к «баку» и кремневому отсеку открывается снятием кожуха. Надежность его фиксации обеспечивается пазом на баке и ответной выемкой на кожухе — незамысловато, но результат отличный, никакого люфта, всё чётко.

В работе зажигалка ASR — без нареканий, в комплекте с мягким кремнем срабатывает на «отлично», десять раз из десяти.

ASR Ascot

Ширина — 29 мм	Вес — 62 г
Высота — 61.6 мм	измерена/взвешена
Глубина — 10 мм	зажигалка на фото

1 Однако редакция против, ассиметрия рулит. *(прим. ред.)*

Это не реклама; это история рекламы; неактуально 75 лет; рекламная полоса из американского журнала Life. Локализация: перевод © Алексей RedCat Родионов
правка и дизайн Юра yuzer_zyu Зайчиков, 2022

Любимому любителю зажечь

Безупречному, но бесспичечному отцу

Для освещения будущего

ЭТОТ ПОДАРОК ПОДСВЕТИТ ЛЮБОЕ СОБЫТИЕ!

ОТКРЫВАЕТСЯ И ЗАГОРАЕТСЯ АВТОМАТИЧЕСКИ

- НОВАЯ СИСТЕМА АКТИВАЦИИ — открывается и зажигается одним лёгким нажатием!
- НОВАЯ УДОБНАЯ ЗАПРАВКА — просто стяните крышку и залейте.
- НОВЫЙ ОБЪЁМ ТОПЛИВА — одной заправки хватит на несколько недель!
- ПОЛНАЯ ГАРАНТИЯ От производителя бритв **Gem**.

В родированном корпусе – $7.50 Без федерального налога.
Из стерлингового серебра – $20 плюс налог

Новая зажигалка **A·S·R®**

В вашем любимом ювелирном или морговом центре

Патент США № 146,973. Заявка № 635,847

«Американская компания безопасных бритв», отделение зажигалок, Бруклин 1, Нью-Йорк

LIFE
от 31 мая 1948

LIFE публикуется еженедельно корпорацией TIME, 540, Северный Мичиган Авеню, Чикаго 11, Ill. Отпечатано в США. Зарегистрировано в качестве периодического издания, распространяемого по подписке, согласно Акту от 16 ноября 1939 в Чикаго, Ill, в соответствии с законом от 3 марта 1879. Одобрено почтовым департаментом. В Канаде – в качестве периодического издания, распространяемого по подписке. Подписка – $6 в год в США и Канаде.

Collier's* *21 ноября 1928*

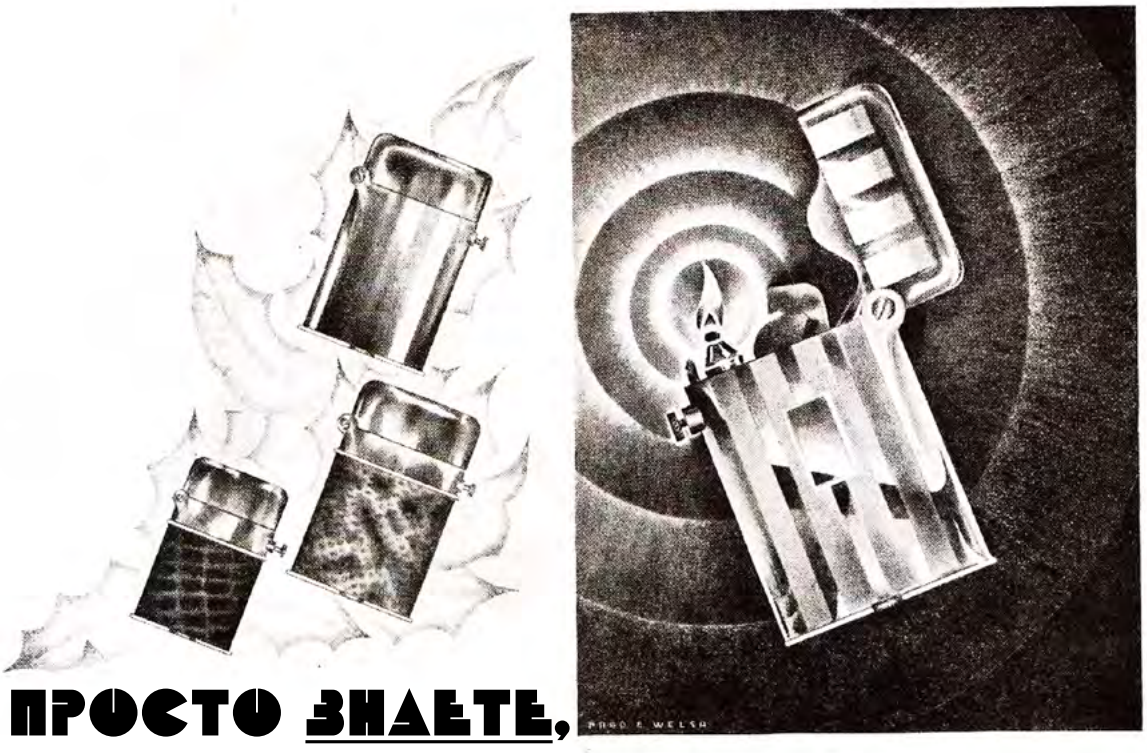

Вы просто знаете, что этот подарок будет оценён

Вот доказательство того, что Thorens всегда зажигается

В этом хитроумном устройстве одна из зажигалок Thorens прошла самую убедительную проверку в истории. В результате испытаний зарегистрировано 100 000 поджигов, прерываемых только для её дозаправки.

Где вы найдете подарок лучше, чем автоматическая зажигалка? Но настоящий даритель пойдёт чуть дальше. Он (или она) должен быть уверен в том, что выбрана не просто зажигалка, дизайн которой свидетельствует о хорошем вкусе, а, самое главное,— зажигалка, которая всегда зажигается.

Такова автоматическая зажигалка Thorens. К её привлекательному внешнему виду добавим тот факт, что в ходе реальных испытаний она зажглась 100 000 раз, без осечек.

Каждый должен оценить зажигалку Thorens, изготовленную в Швейцарии с качеством швейцарских часов, во всех смыслах этого слова. Никакого натирающего палец колеса, которое нужно крутить. Просто нажмите кнопку — щелчок — вот ваш огонь. Опустите крышку и поверните кнопку — зажигалка закрыта плотно, как сундук.

Почему вам следует заказать ваш Thorens сейчас

Мода на зажигалки Thorens в Париже, Лондоне и других европейских столицах, естественно, ограничивает заокеанский экспорт. Мы настоятельно рекомендуем вам незамедлительно сделать свой рождественский выбор, и будем рады выслать иллюстрированный буклет модельного ряда Thorens вместе с адресом ближайшего дилера в вашем городе. Просто заполните, и отправьте купон сегодня.

Автоматические зажигалки Thorens можно приобрести в никелированном, позолоченном или серебряном корпусе (гладкие или гильошированные), с отделкой из страусиной, змеиной, свиной кожи или сафьяна, по цене три, пять, восемь, 20 и 25 долларов. У лучших продавцов повсеместно или напрямую у компании Thorens, по адресу: Четвертая авеню, 450, Нью-Йорк.

THORENS

(Сделано в Швейцарии)

ОНА ВСЕГДА ЗАЖИГАЕТСЯ

КУПОН

Компания Thorens, Четвертая авеню, 450, Нью-Йорк.
Пришлите мне, пожалуйста, иллюстрированный каталог, а также имя и адрес ближайшего продавца, где я мог бы ознакомиться с рождественским ассортиментом зажигалок Thorens

Имя _____ Улица _____
Город _____ Штат _____

* Collier's, американский еженедельный общественно-политический и литературный журнал, выходил 1888–1957; знаменит среди прочего тем, что Курт Воннегут, опубликовав в нём пару рассказов, и получив гонорар, сразу бросил работать и посвятил себя литературе целиком.

OSS117: Alerte Rouge en Afrique Noire/ «Из Африки с любовью»

2021, Франция, Gaumont

S.T. Dupont, модель PN

Юра yuzer_zyu Зайчиков *Москва*

Прошлогодняя французская шпионская комедия, название которой если перевести дословно, будет «Агент OSS117: Красная тревога в чёрной Африке», что будет настолько же не очень хорошо, как и официальное локальное «Из Африки с любовью»; понятно, что локализаторы попытались передать этим отсылку к классическому ДжимБонду, но, как и во французском оригинальном названии, она здесь не очень то и уместна, поскольку ни сам фильм, ни Жан Дюжардин в главной роли, недостаточно хороши, а «Бондиана» сама по себе в достаточной степени комедия и пародия.

Зажигалка у героя — современный ещё S.T. Dupont модели Piroforic New, или «двухвинтовой», со двумя ключами снизу. Отделка — китайский лак с блёстками.

Фрагменты кадров из фильма OSS 117: Alerte Rouge en Afrique Noire, 2021, © Студия Gaumont, Франция, все права сохранены.

«Взлом»/El Crack

1981, Испания

S.T. Dupont, модель BS или BR, ещё одна, и Dunhill Rollagas

Юра yuzer_zyu Зайчиков *Москва*

Отличный испанский нуар 1981 El Crack, ещё и по рассказам изобретателя жанра Дэшила Хэммета; любителю детективов грех пропустить такое. Сильнее, чем указано в подзаголовке, уточняющие подробности разглядеть в кадре нет возможности, поэтому вероятны обе модели; отделка роскошная, но нередкая, и в ней, вполне вероятно, выпускались обе итерации. Различие этих систем лишь в вариаторе высоты пламени, у ранних, Briquet Standart, он в виде мелкой шестерёнки, у следующих, Briquet Reglable, в виде небольшого горизонтального валика; в обеих случаях под крышкой, параллельно колодке искрового механизма. Зажигалку диджея не получилось опознать, если есть идеи — welcome! Третья зажигалка, у собеседника главного героя, как бы противопоставленная его Dupont и пачке Marlboro — Dunhill Rollagas возле пачки сигарет Kent...

Кадры из фильма El Crack, 1981, Испания; все права сохранены; справа вверху Альберт Ланда в роли Германа Ареты.

РЕКЛАМА

23-я международная зажигалочная конвенция
Суббота 7-го мая 2022

МЕСТО

Отель «Дюссельдорф Крефельд»,
Europapark Fichtenhain A1, 47807 Крефельд, Германия

НЕКОТОРЫЕ МОМЕНТЫ ПРОШЛОЙ КОНВЕНЦИИ:

Более тридцати экспонентов. Более 120 посетителей из более чем 19 стран.
70% участников и посетителей прибыли в пятницу.
Крутейшие «ночные шашлыки», множество интереснейших тёрок и веселья!

ВХОД

Вход с девяти до десяти утра — десять евро

с десяти утра — пять евро

Закрытие мероприятия около половины третьего.

НОЧЁВКА

в отеле
«Дюссельдорф Крефельд»
Europapark Fichtenhain A1

Бронирование:
+49 2151-8360
Email:
Hotel.D.KR@melia.com
Пароль:
Lighter Convention

ШАШЛЫКИ

В пятницу, в отеле. Неважно, ночуете вы в отеле или нет, необходимо предупредить Грэма заранее.

Это **очень важно**, для подготовки к приёму гостей.

ЭКСПОНЕНТАМ

9.00–10.00 — раскладка
Аренда стола: 35.00 евро
Размер стола: 140 x 60 cm

Число столов ограничено, второй стол следует заказывать заранее.

Связь: Грэм Мартин,
тел: +49-2151-304952
grahame.martin@t-online.de

https://www.facebook.com/groups/LighterConventionKrefeld/

free download: yuzerzyu.jimdo.com
printable version: available on demand
leaandyu.publishers@gmail.com
vintagelighters.ru/forum

В создании этого номера принимали участие –):

Юра Yuzer_Zyu Зайчиков	*главный редактор, дизайн, верстка, переводы и пр.*
Ларри bakelight Толкин	*злато/серебро*
Михаил Tashi Tsering Иохвин	*Thorens, Dunhill, и мы такой...*
Алексей RedCat Родионов	*переводы, вычитка, Аскот*