ФЛИНТ

lea & yu publishers

ЖУРНАЛ ЗАЖИГАЛОЧНОГО КОМ'ЮНИТИ НОМЕР ТРИДЦАТЬ ОДИН

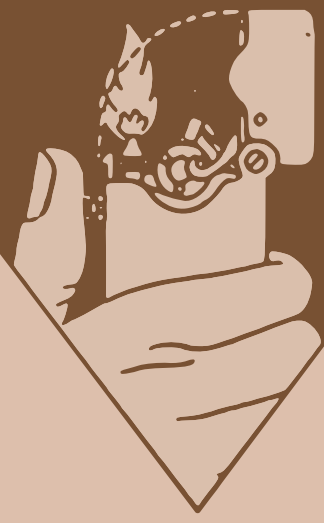

БОЛЬШЕ НЕ ПОТРЕБУЕТСЯ

НИКАКАЯ «ДРУГАЯ ЗАЖИГАЛКА»

КОГДА

ЗАКАЖЕШЬ

THORENS

ДЛЯ ОДНОЙ РУКИ

РАБОТАЕТ АВТОМАТИЧЕСКИ

СОТНИ ТЫСЯЧ
ВО ВСЕХ ЧАСТЯХ СВЕТА
ВЛАДЕЮТ И ДОРОЖАТ ИМИ

ДВА
РАЗМЕРА
БОГАТЫЙ
ВЫБОР
МОДЕЛЕЙ

ДОСТУПНЫ
В ХОРОШИХ
МАГАЗИНАХ

Генеральное агентство
по Швейцарии

Matter & Co
Лозанна

Это НЕ РЕКЛАМА, это история рекламы; не актуально уже сто лет.

Локализация ©Юра Зайчиков, 2021, все права сохранены

флинт

журнал зажигалочного ком'юнити, тридцать первый номер

燧石

Фотографии (если не указано иное) предоставлены авторами публикаций. Все права защищены.

Журнал издаётся в электронном виде в сети Интернет. Твёрдые копии любого номера могут получить все желающие, оплатив нужное количество экземпляров. Подробности по оплате и получению — в форуме vintagelighters.ru/forum или по почте leaandyu.publishers@gmail.com.

Журнал рекомендован к прочтению лицам, достигшим полного понимания всего, совершеннолетним, или в соответствии с законодательством страны пребывания.

Любые материалы номера могут быть воспроизведены любым способом где угодно по согласованию с редакцией, в любом случае небоходима ссылка на флинт. Те, кто размещает/перепечатывает наши материалы без указания источника, так или иначе поплатятся за это.

Михаил Tashi Tsering Иохвин
Сиволапые маркетологи ST 2

Грэм Мартин [Graham Martin]
Потрясая основы 5

Алексей RedCat Родионов
Башкирские комиссары 6

Ларри bakelight Толкин
Чемпион Бижу 10

Юра yuzer_zyu Зайчиков
Коллекция редакции — элегантные Benlow 14

Коллекция редакции — брат Сфинкса 16

Коллекция редакции — Swiza Национаь 18

Коллекция редакции — английские нацменьшинства 20

Коллекция редакции — французский цилиндр 22

Коллекция редакции — Supreme & Spitfire 24

Юра yuzer_zyu Зайчиков
АССА 26
Хищники..... *28*

Редакция приветствует любые материалы о зажигалках (интересные тексты, снабжённые качественными фото) и будет публиковать их по мере поступления — шлите на почту: *leaandyu.publishers@gmail.com*

US Patent Drawings

На обложке журнала композиция, составленная из рисунков американских зажигалочных патентов XX века

Номер опубликован: 12–12–MMXXI

Заправка S.T. Dupont

Ligne D

Михаил Tashi Tsering Иохвин *Санкт Петербург*

Неожиданно для себя стал счастливым обладателем газовой зажигалки S.T. Dupont Ligne D, производства середины нулевых годов. Я предпочитаю бензиновые зажигалки, поэтому мой опыт с газовыми зажигалками имеет весьма ограниченный характер: кроме, понятное дело, одноразовых газовых зажигалок, мне несколько раз дарили простенькие многоразовые, которые мне никогда толком не удавалось нормально заправить (да я не особенно-то и старался). Но тут в руках оказалась очень приятная вещица, которой хотелось попользоваться. Как выяснилось, заправка S.T. Dupont — задача не совсем тривиальная: производитель делает довольно хитрые клапаны, к которым не подходят стандартные насадки от обычных газовых баллончиков, продающихся в простых околотабачных магазинах. Понятно, что Dupont хочет, чтобы зажигалки его производства заправляли только его же производства топливом. Но, как выяснилось, у S.T. Dupont есть несколько различных типов клапанов, несовместимых друг с другом. Для «удобства» пользователя, баллончики газа S.T. Dupont различаются по цветам (жёлтый, синий, красный и т.д.). На внутренней стороне винтовой заглушки клапана зажигалки производитель наносит цветовую метку краской; соответственно, какого цвета метка у вас на винте, такого цвета газовый баллончик вам нужен. В моём случае нужен газовый баллон синего цвета. Понятно, что в ближайших магазинах такого газа нет, поэтому я купил доступный универсальный газовый баллончик (Newport), с которым в комплекте было несколько переходников, с заявленной совместимостью с зажигалками S.T. Dupont. Перепробовав все универсальные переходники, и истратив почти весь баллончик, мне удалось закачать в зажигалку лишь немного горючего, которого мне хватило всего на пару дней курения (увы, в зажигалке не предусмотрено возможности контроля уровня топлива, поэтому оценить количество газа, попавшего в зажигалку, не представляется возможным). В интернете советуют покупать латунные переходники на eBay, я, конечно же, заказал себе несколько образцов, но ждать посылки довольно долго[1], поэтому я направился в официальный бутик S.T. Dupont в Петербурге, который находится в ДЛТ[2]. К счастью, в бутике был нужный газ, и, потратив тысячу триста два рубля, я стал обладателем двух синих баллончиков и фирменного пакетика S.T. Dupont.

Таким образом, за шестьсот пятьдесят один рубль мы имеем крошечный баллончик длиною около восьми с половиной см. Я не ожидал, что он такой маленький, на фотографиях в интернете он казался крупнее. Объём баллончика — четыре десятых «жидкой унции» (без понятия, сколько это в каких-либо понятных мне единицах), made in France. Хочется отметить отвратительное оформление баллончика: на тёмно-синей блестящей фольге крошечные чёрные буквы, которые я с трудом разбираю даже с помощью увеличительного стекла. Инструкция по применению написана на английском и французском языках.

1 Их все делает один и тот же китаец, из Гонконга или из Китая:(*прим. ред.*
2 Локальный ГУМ:)

Фотографии © Михаил Tashi Tsering Иохвин, 2021

Фотографии ©Михаил Tashi Tsering Иохвин, 2021

Для заправки рекомендуется немного погреть баллончик в руках, после чего прижать его к заправочному клапану, чуть-чуть надавить и подождать, пока «индикатор заправки не станет полностью чёрным». Вероятно, в инструкции речь идёт о более современных зажигалках Dupont, т.к. в моей никакого индикатора заправки нет и в помине. Никаких спецэффектов во время заправки нет, шипения не слышно, поэтому заправилась зажигалка или нет — совершенно не ясно. Подождал секунд тридцать с прижатым баллончиком, проверил — зажигалка горит, но опять же совершенно не ясно, сколько газа мне удалось в неё закачать.

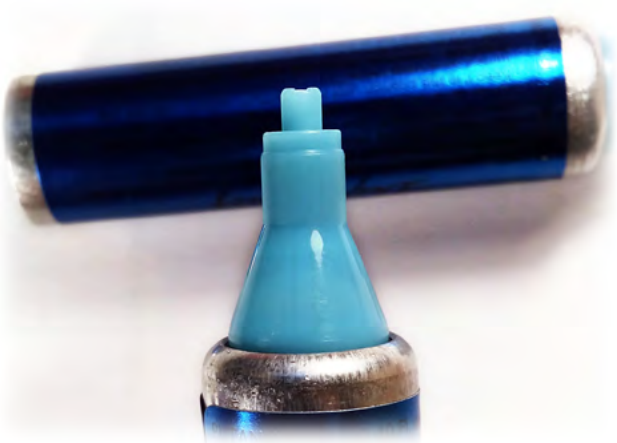

Крупным планом постарался сфотографировать тот самый проприетарный разъём «синего» газового баллончика S.T. Dupont (фото слева внизу).

Попытался определить на глаз, сколько газа ушло из баллончика — визуально что-то в районе 1/10. Посмотрим, на сколько мне хватит такой заправки. Также подожду, пока с eBay приедут переходники. В принципе, если одной такой заправки мне будет хватать хотя бы на одну рабочую неделю, то зажигалка и затраты на её заправку более чем оправданы. А если нет… Ну что ж, положу зажигалку на полочку, да буду время от времени её заправлять, а сам буду продолжать использовать бензиновые зажигалки. Тем более, что благодаря коллегам из редакции «Флинта», у меня их немного есть :)

От редакции:

раньше, как рассказывают старики, было много хуже, эти баллончики, примерно такого же экстерьера/объёма, были реально одноразовые —маркетинг гори в аду :(

Это одна из жемчужин коллекции редакции, вторая версия первой модели Thorens Originals, в терминах Грэма Мартина — петля крышки ещё единая с крышкой, на заклепке, фитильный колпак уже не на заклепке, дно ещё ровное без канта, кресало ещё не закреплено (без винта), кнопка активации ещё без предохранителя. Оборотная сторона нашего экземпляра украшена испанским акцизом с профилем короля Альфонсо XIII.

Первая модель Thorens Originals

Грэм Мартин [Grahame Martin] *Крефельд*

Фотографии © Грэм Мартин (Grahame Martin), 2021

Вполне допускаю, что существуют и ещё какие то версии этой модели, с мельчайшими незначительными отличиями, однако не думаю, что кому-то ещё удалось настолько же полно охватить все этапы развития первой модели.

Разница между первой и второй версиями заключается в том, что фитильный колпачек закреплён в крышке с помощью сквозной заклёпки, которую мы можем видеть сверху.

От редакции: коллега Грэм подготовил сенсацию для своих коллег по британскому зажигалочному клубу, которые в теме уже давно, и с первого же взгляда видят, что речь идёт о самой первой модели одноклыковой зажигалки «Торенс» 1919, кнопка-активатор которой ещё не имеет предохранителя. В коллекциях на постсоветском пространстве, увы, версии этой модели (вообще очень редкие), встречаются ещё реже.

Фотографии © Алексей RedCat Родионов, 2021

Зажигалки бонзы

Алексей RedCat Родионов *Санкт Петербург*

Процесс исследования винтажных зажигалок позволяет погрузиться в события прошлых лет, и через эти предметы как бы «прикоснуться к истории». Вместе с объектом исследования могут быть детально изучены памятные даты/события, а также, нередко встречающаяся на зажигалках, рекламная символика. Благодаря дарственным надписям становится известной судьба их прошлых владельцев.

Об уфимском магазинчике. В феврале 2020 года в предложениях уфимского торговца антиквариатом были замечены несколько зажигалок военных лет. Одной из них была Dunhill, с интригующей надписью: «Принадлежала высокопоставленному чиновнику». Из переписки с продавцом антикварного магазина выяснилось, что ранее зажигалка принадлежала первому секретарю Башкирской АССР Вагапову Сабиру Ахмедьяновичу. Торговец антиквариатом в подтверждение этого представил фото именных предметов партийного деятеля, в том числе и его зажигалок (одну из которых продавец тогда наотрез отказался продавать).

Предлагалось более десятка образцов 30–50-х годов прошлого века. Среди них были карманные и настольные KW, Evans-ы, Ronson-ы, а также несколько образцов кустарного производства. Позднее, впрочем, достаточно быстро, все именные зажигалки были куплены, непосредственно в магазине, одним из уфимских коллекционеров.

По всем признакам С.А. Вагапов был большим ценителем зажигалок. Когда-то принадлежавшая ему Dunhill была приобретена без особых раздумий.

О зажигалке Dunhill. На дне зажигалки указан номер патента № 143752, на изогнутом коромысле с внешней стороны — надпись в готическом стиле Dunhill, с внутренней стороны — Reg. № 737418. В полости заправочного винта имеется отсек для запасного кремня.

Размеры: 45,5 x 35,5 x 12 мм, вес — 33 грамма (измерена и взвешена зажигалка на фото).

Материалы книги Дэвида Блая/Лючано Боттони «Бензиновые зажигалки Данхилл», опубликованные в переводе на страницах журнала, позволили классифицировать зажигалку как Dunhill Unique «А». Надпись на коромысле, его форма и номер патента говорят о выпуске данной модели в период с мая 1928 по 1935 (смена патента на № 390107), а увеличенный размер головки болта кремнёвой пружины (вместе с патентом № 358812) позволил сузить этот период до 1931–1935.

Считается, что Dunhill Unique «А» были нацелены, в основном, на покупателей-женщин. Вместе с этим, отсутствие традиционных

дамских сюжетов и эмалевой отделки на зажигалке, позволяет предположить, что эта модель могла пользоваться спросом и у мужчин[1].

Особенностью представленной на фото зажигалки является напаянная на винт топливного бака пластинка с изображением [женского профиля]. Её личность, как и назначение/происхождение пластинки до настоящего времени не установлены[2].

О прошлом владельце. Партийный деятель Сабир Ахмедьянович Вагапов с февраля 1940 и всю Великую Отечественную войну был председателем Совета народных комиссаров Башкирской АССР, в послевоенные годы — первый секретарь Башкирского обкома КПСС, член Президиума Верховного Совета СССР, ЦК КПСС, депутат Верховного Совета СССР и РСФСР.

Члены президиума ВС СССР — С.М. Будённый, С.А. Вагапов
Фото © журнал «Огонёк» № 26 (1203) от 25.06.1950

В годы войны на территории Башкирии функционировали более сотни эвакуированных предприятий. Только в военное время заслуги С.А. Вагапова были отмечены орденом Красной Звезды и дважды орденом Ленина. По воспоминаниям его племянника, В.Я. Галина, Вагапов «был очень занятым, деловым человеком, к Сталину ходил без очереди, точнее, Сталин его принимал немедленно». Умер Вагапов Сабир Ахмедьянович седьмого августа 1992 года в возрасте 88 лет в Уфе.

О другой зажигалке этого человека. Уже в сентябре 2021 года, я поинтересовался у уфимского торговца, сохранилась ли у него именная зажигалка С.А. Вагапова (которая ранее

Сабир Ахмедьянович Вагапов
Фото ©Мечетлинский историко-краеведческий музей.

не продавалась). К моей радости, из «старых» запасов мне была предложена именно эта зажигалка кустарного производства, с надписью «Председателю СНК БАССР Вагапову в день XXV-летия БАССР. Завод 26». Такая ёмкая надпись говорит о том, что она была подарена руководителю республики 20 марта 1944 года коллективом завода, и, думается, вручалась его руководителем.

О заводе №26 и про замнаркома. Авиационный завод №26, образованный в 1928 году в городе Рыбинске, с началом

1 Изначально корпус зажигалки был посеребрен, что видно по остаткам покрытия на дуге-коромысле и в насечках кремнёвого винта и двойного искрового колеса, в какой-то момент остатки покрытия были удалены наждачным инструментом, видны следы. (*здесь и далее прим. ред.*)
2 По мнению редакции, напаяна (вероятно предыдущим владельцем) на заправочный винт была мелкая английская или канадская монетка с профилем английской королевы; из соображений лояльности компартии, впоследствие монетка была подтёрта до нечитаемости.

Фотографии предоставлены Алексеем RedCat Родионовым

Фотографии предоставлены Алексеем RedCat Родионовым

Великой Отечественной войны был эвакуирован в Уфу, и 17 декабря 1941 года объединён с другими предприятиями Уфы, Москвы, Ленинграда и Воронежа. Директором объединённого завода, под тем же номером 26, был назначен замнаркома авиационной промышленности СССР Василий Петрович Баландин.

Василий Петрович Баландин

(фотоматериалы ©ufaved.info.)

Под его руководством производились моторы для самолётов Як-3, Як-9, Пе-2 и других. В 1944 году Баландину присвоено воинское звание генерал-майора инженерно-авиационной службы, а в 1945-м — звание Героя Социалистического Труда с вручением ордена Ленина и золотой медали «Серп и Молот».

За годы войны уфимский завод №26 выпустил девяносто семь тысяч авиационных моторов и успешно функционирует до сих пор.

Концовка. Наиболее вероятным автором, по-своему эксклюзивной, именной зажигалки является один из сотрудников уфимского завода №26. Впрочем, эта зажигалка не единственная. На просторах интернета был замечен её аналог с надписями «Уфа, 1944», фамилией и инициалами другого владельца.

Известна ещё парочка именных зажигалок Сабира Ахмедьяновича Вагапова, подаренных ему заводами города Уфы также на 25-летие республики. Видимо, в непростой 1944 год для него зажигалка была желанным подарком, и об этом было хорошо известно его соратникам.

Сборка авиационного мотора М-105 на заводе 26

(фотоматериалы ©ufaved.info.)

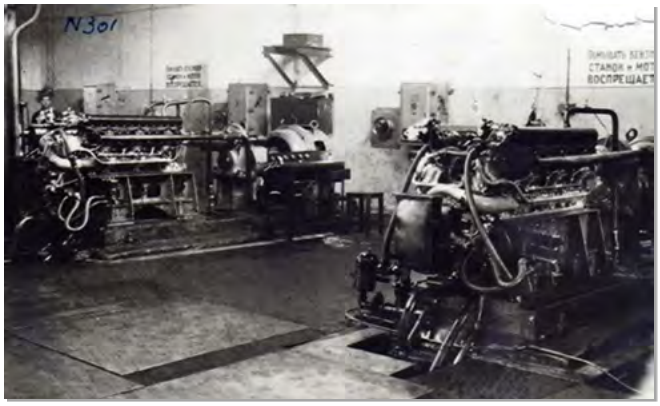

Холодная обкатка моторов, завод 26, 1943

(фотоматериалы ©ufaved.info.)

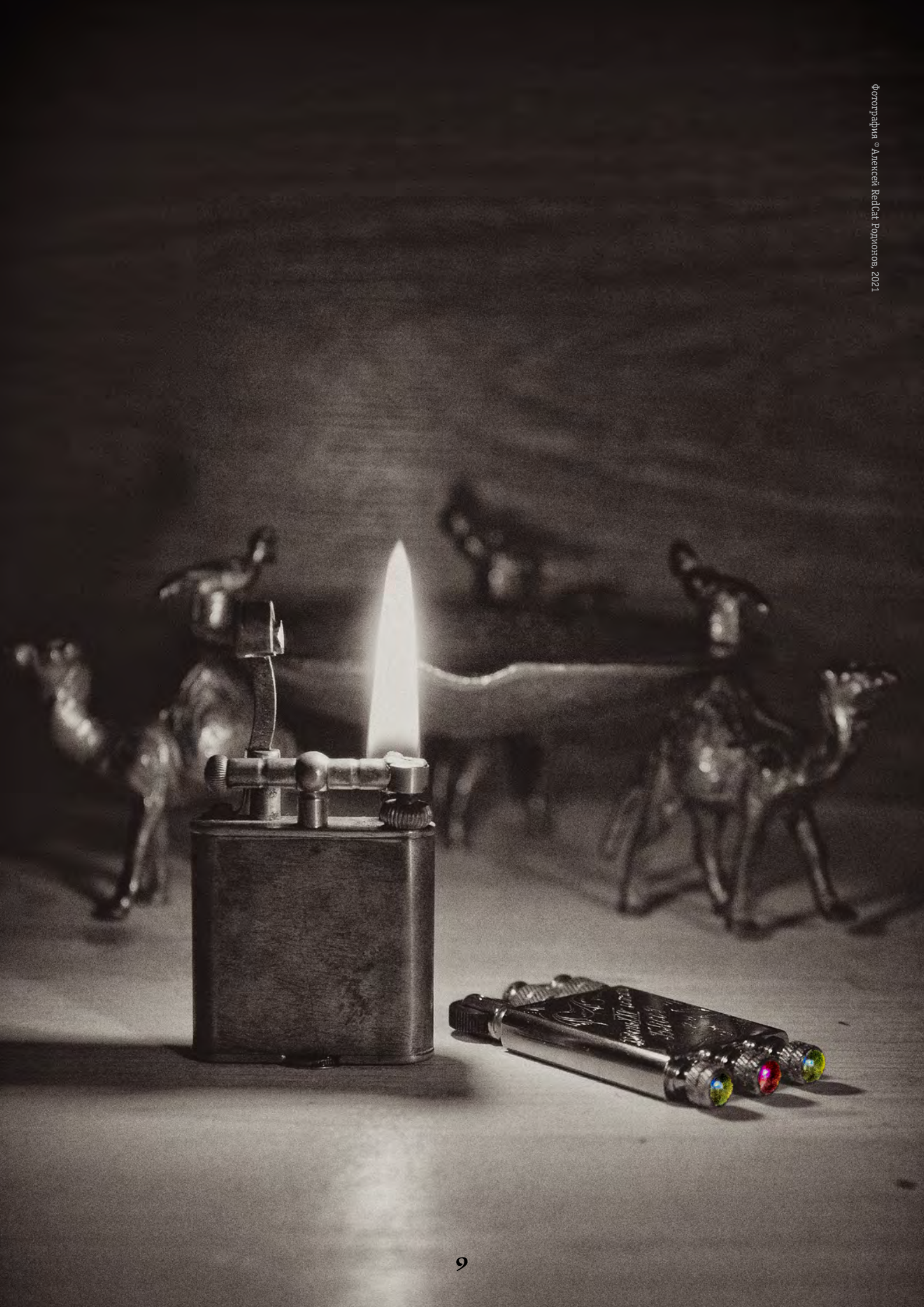

Фотография © Алексей RedCat Родионов, 2021

Фотографии и текст © Ларри bakelight Толкин, 2020; перевод ©Юра Зайчиков, 2021, все права сохранены

Quercia champion

Ларри bakelight Толкин ***США***

Предлагается очень симпатичная винтажная 1930-х автоматичская французская карманная бензиновая зажигалка фирмы «Кверсиа» «Чемпион».

Позолоченая зажигалка заключена в тщательно изготовленный из бакелита[1] гильошированый корпус. Зажигалка маркирована Quercia на подпальцевой клавише, и Plaque Or [позолота] с нижней стороны.

«Кверсия» были важнейшими французскими производителями зажигалок двадцатого века.

Я показал такой «Чемпион» во французской книжке про автоматические зажигалки[2] и две старинные рекламы.

Размеры зажигалки 35 мм в высоту и 38 мм в ширину, и она в очень хорошем не проверявшемся состоянии б/у. Нажимная клавиша и пламегаситель имеют мягкие потёртости позолоты до меди, что слегка портит вид. Зажигалка исправно функционирует, но не проверялась, и продаётся, как коллекционная.

Карочи — весьма коллекционная, французская автоматическая бакелитовая карманная бензиновая зажигалка в стиле ар-деко «Чемпион» для вашей коллекции. Изображения не являются частью лота.

Примечание редакции:

Аукцион был завершён 26 октября в три с небольшим утра московского времени, при ноле ставок, начальная ставка $65 (вполне приемлемая, в общем-то, цена для Москвы, когда бы не сопоставимая доставка, плюс минус неизвестно насколько длительное ожидание :()

1 для нас привычнее, когда «бакелитом» называют жёлто-коричневые варианты этого пластика, а чёрные мы обыкновенно зовём «карболитом»

2 «Автоматические жидкотопливные зажигалки 1909–1961», Оливье Балле

Фотографии и другие изображения — ©Ларри bakelight Толкин, 2021, все права сохранены.

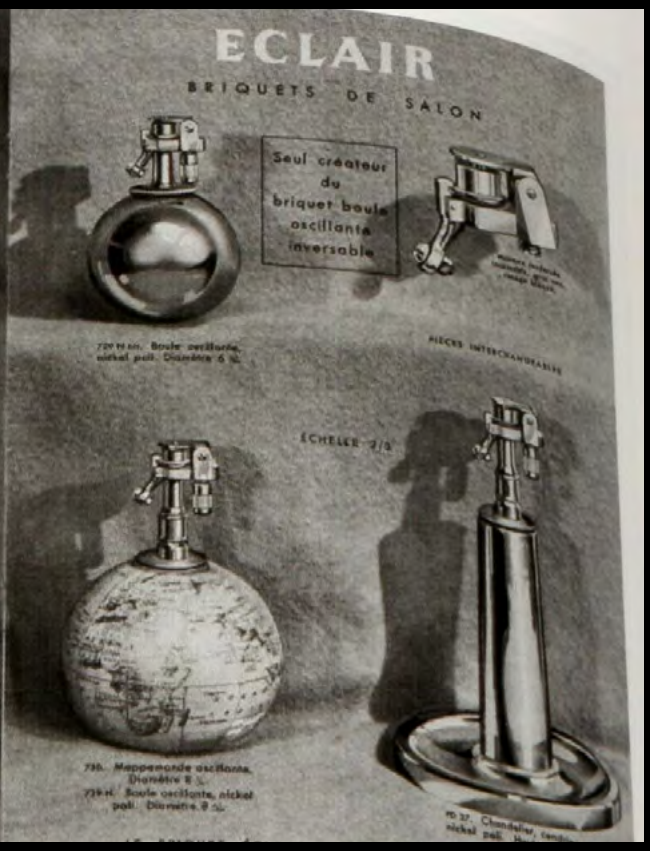

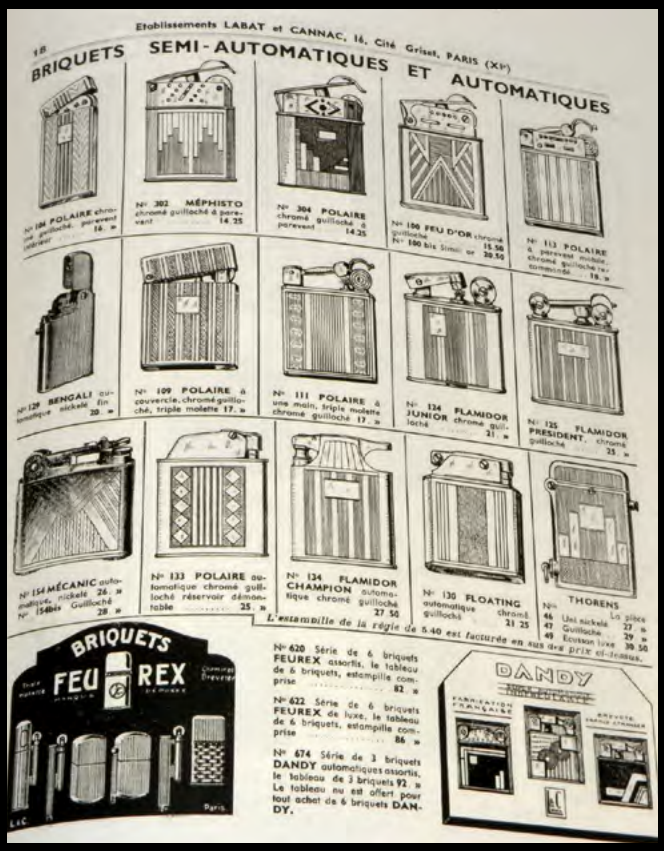

Французская «Цацка» на eBay-е

Ларри bakelight Толкин ***США***

Предлагается великолепная и необычная, швейцарская из стерлингового серебра, карманная бензиновая зажигалка-лифтарм в стиле ар-деко «Бижу» [Bijou]. Серебряная восьмигранная зажигалка отделана с обеих сторон гильошами мануфактурного качества. «Ферроцериевая зажигалка», как гласит заголовок патента, снабжена необычным диагональным лифтармом, установленным вблизи крупногабаритного кресального колеса с кремнёвой трубкой, расположенной под его краем.

Это совершенно уникальная конструкция механизма, которая была изобретена в 1925 Раулем Мажем [Raoul Mage] из Парижа, что во Франции.

Зажигалка была изготовлена в Швейцарии, возможно, компанией «Ла Национаь», которая производила все швейцарские зажигалки «Данхилл».

Заправочный винт снабжён необычной сверхдлинной отверточкой, внутри которой имеется контейнер для запасного кремня, и которая может быть использована, чтобы выкрутить кремнёвый винт.

«Бижу» была запатентована во Франции, Соединённом Королевстве, Канаде, США, и иногда попадается со другим брендингом[1], таким, например, как «Ле Мондиаль» [Le Mondial].

Эта весьма коллекционная зажигалка имеет размеры 54 мм в высоту и 38 в ширину, и находится в превосходной, почти что минтовой, кондиции, с проверенным искровым механизмом. Имеются несколько тончайших царапок, не портящих общий вид. С обратной стороны есть несколько мелких возрастных пятен, которые могут быть аккуратно отчищены.

Имеются два французских пробирных клейма под кронштейном пламегасителя, и ещё одно, именник торговой фирмы или мастерской.

Карочи —важная и суперская, в стиле ар-деко, сплошь стерлингового серебра зажигалка-лифтарм «Бижу», для лучших коллекций.

Комментарий редакции:

Аукцион завершился в четвёртом часу утра по Москве, 26 октября 2021, при стартовой цене $2250 и отсутствии ставок.

1 Кристиан Венгер показывает подобную во своей онлайн-коллекции, предполагая, что она могла быть произведена в Англии под брендом Firefly, и аналогичные производились в Швейцарии под брендом Pall Mall (*прим.ред.*)

Фотографии и текст ©Ларри bakelight Толкин, перевод ©Юра Зайчиков, 2021

PATENT SPECIFICATION

Application Date: Feb. 12, 1926. No. 4085/26.

Complete Accepted: July 29, 1926.

255,748

COMPLETE SPECIFICATION.

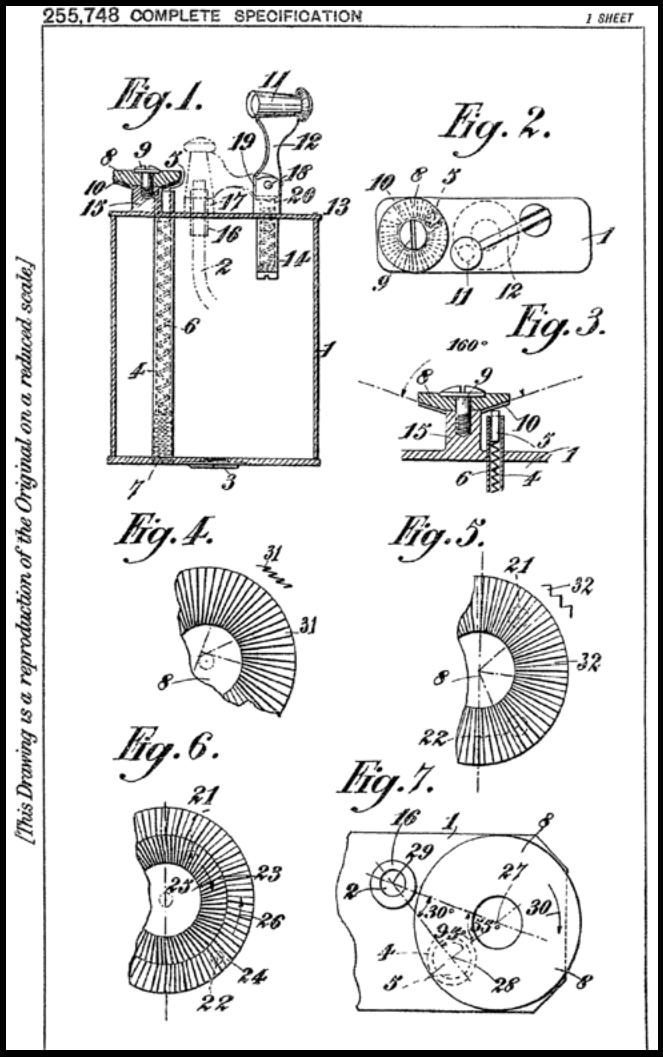

Фотографии © Ларри bakelight Топкин, 2021, все права сохранены.

BENLOW MASTER
BANKER & GENTLEMAN

коллекция Флинт/England

Текст и фотографии © Юра Зайчиков, 2021

Прекрасные, с корпусами в гильошах и хроме, вероятно, вытянутыми из тонкостенной дюймовой трубы, английские зажигалки Benlow Master, представлены в коллекции Флинт в двух из трёх существующих размеров. В природе существуют ещё одного калибра, на палец пониже. Об истории фабрики Benlow, и о братьях Лёвенталь, был рассказ в предыдущем номере, в статье о зажигалках линейки Benlow Golmet, алюминиевых Motorist Pipe. Те зажигалки крайне брутальные, но модель Master, тоже вполне себе мужественная, ещё и изящна, роскошна, незаметна в кармане, и, особенно важно — автоматическая. По всем зажигалочным понятиям — это полный автомат, нажал ка клавишу, флажок поднялся, огонь загорелся/отпустил — флажок закрылся, огонь потух.

Не совсем обычная третья дырка в донышке, кроме того, что неплохо выглядит с точки зрения дизайна, ещё и весьма функциональна при перезарядке фитиля. Даже в модели среднего размера без неё шансы поменять фитиль невелики — из-за изящной утончённости корпуса, обойти расположенную посреди него кремнёвую трубку крайне трудно или невозможно.

Британский патент на это чудесное устройство, за номером 577416, был выдан шестнадцатого мая 1946 Дэвиду Филлипсу [David Phillips]…

Banker

Ширина — 35 мм	Вес — 85.1 г
Высота — 106.4 мм	измерена/взвешена
Глубина — 10.5 мм	зажигалка на фото

Gentleman

Ширина — 35 мм	Вес — 65.7 г
Высота — 65 мм	измерена/взвешена
Глубина — 10.5 мм	зажигалка на фото

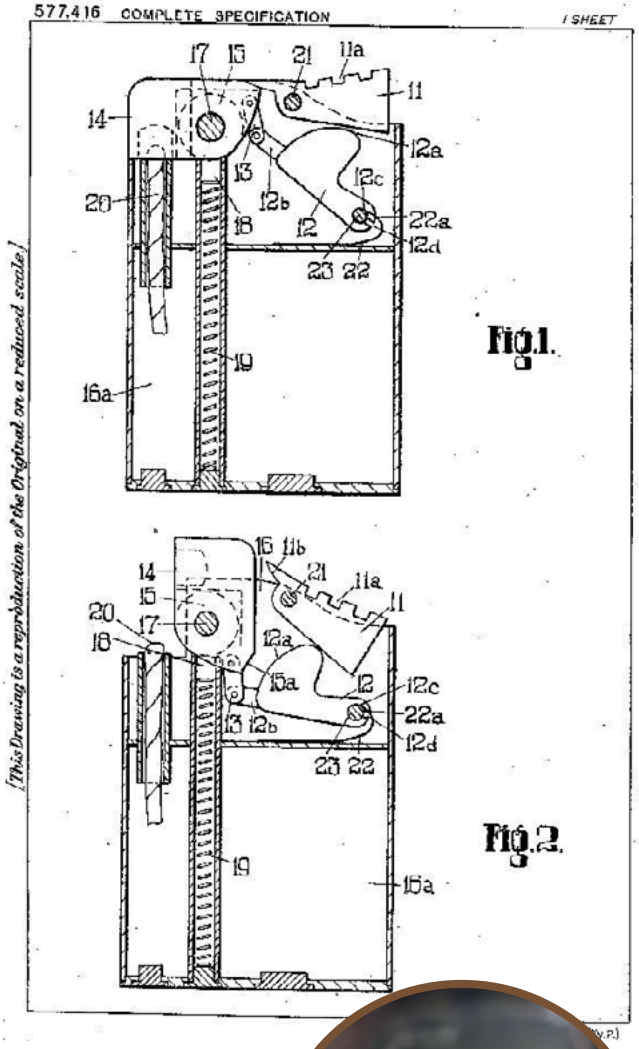

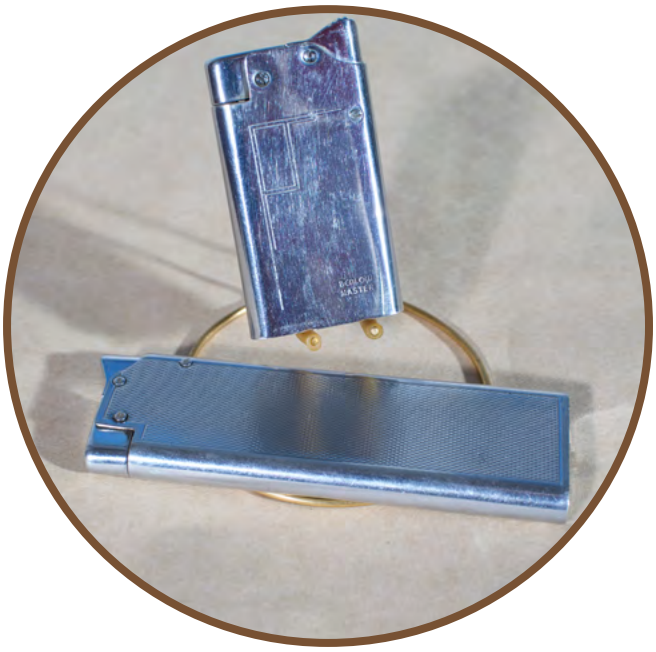

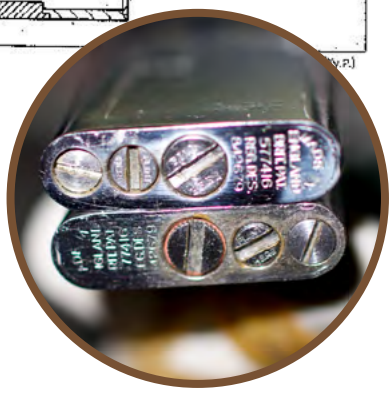

Фотографии © Юра yuzer_zyu Зайчиков, 2021

QUERCIA RACER

коллекция Флинт/France

Текст и фотографии © Юра Зайчиков, 2021

Эта автоматическая зажигалка, сделанная Quercia по лицензии Mouchon, имеет так называемый squeez-action механизм, «срабатывающий от сдавливания» — призывно выступающие с обеих строн клавиши следует нажать, сжать пальцами; реально нажимается из них лишь одна, вторая декоративная и неподвижная. Но зажигалка очень эффектная и красивая. Третий (кроме двух клавиш) выступ являет собой поднимающийся при сжатии флажок (крышку, пламегаситель), и одновременно с его поднятием, высекается искра и загорается фитиль. Как только вы отпускаете подпружиненную клавишу, флажок возвращается на место, и тушит огонь.

Исходный французский патент № 703142 был выдан двадцать пятого апреля 1931 [братьям] Роберу и Рене Мушонам, по их лицензии зажигалки производили в Париже Кверсиа (Quercia) и в Германии Карл Вайден (KW), который доработал патент (новый патент DE665441), его реализация называлась KW Sphinx, как и изначальная зажигалка братьев Мушон. Вероятно, что египетские мотивы прекрасного дизайна в стиле ар-деко всех трёх вариантов зажигалки растут из этого имени (или наоборот).

Наиболее дорогими и коллекционно ценными считаются образцы собственно Mouchon Sphinx, в эмали, и эмалевые же Quercia Racer, о KW Sphinx в эмалевых отделках пока слышать не приходилось, простые KW Sphinx по дизану чуть отличаются, и по механике тоже; утверждение о ценности сделано на основе мнений европейских авторитетов, в коллекции редакции пока лишь один образец, тот что на фотографиях, он достаточно потёртый, из посеребрёной латуни в сетке гильошей, и с полностью сохранённым функционалом. В Quercia, вероятно, считали, что зажигалка более напоминает автомобильные радиаторы [тогдашних болидов], чем памятники египетской архитектуры — отсюда их вариант названия.

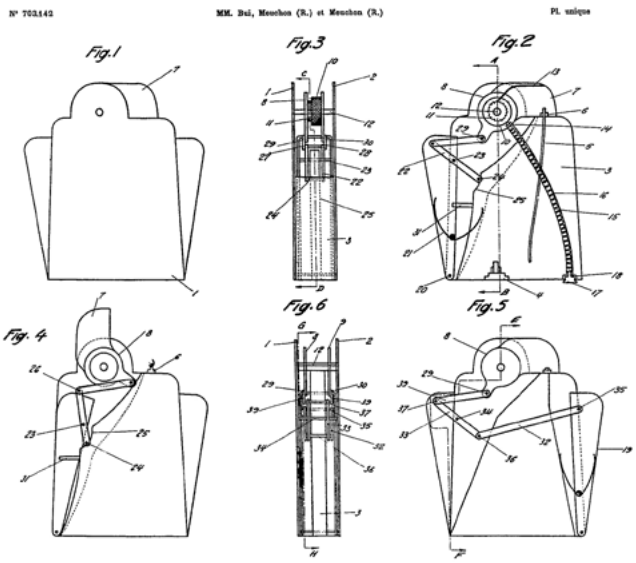

Рисунки из исходного патента FR № 703142

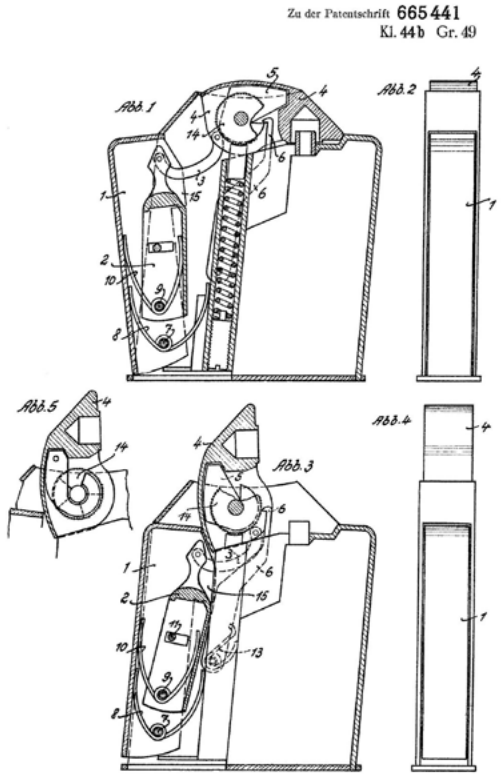

Рисунки из немецкого патента DE № 665441

Quercia Racer

Ширина — 43.3 мм	Вес — 47 г
Высота — 48.5 мм	измерена/взвешена
Глубина — 12 мм	зажигалка на фото

Фотографии © Юра Ушаг_ zyu_zakhikov, 2021

SWIZA

коллекция Флинт/Aluminium Blocks

Текст и фотографии © Юра Зайчиков, 2021

«В раздел Aluminium Blocks коллекции редакции входят, несмотря на некоторое противоречие с декларацией, «брусковые», «измассивные», зажигалки, сделанные из некоторых других материалов, точный состав которых лентяи из технического отдела всё никак не удосужатся определить, хотя технические возможности для этого в Москве есть» —так начиналась номер или два назад статья про зажигалку ATTO, здесь тоже Швейцария, тоже неизвестный пока сплав, но другой. Похоже, что в этом алюминия, или другого лёгкого металла больше — по ощущениям легче в руке, блестит он иначе, также плохо держит полировку, и тоже мало про эту зажигалку известно. Есть устоявшееся мнение, что делала их LNI, ещё будучи La National, начиная с конца тридцатых; хотя глядя на дизайн, скорее можно отнести эту зажигалку к послевоенным. Ко «сразу послевоенным», чтобы быть более точным. Слышал на «одном русском ресурсе» предположение, что этот дизайн мог бы быть наследником, или предшественником Dunhill Rollalite; на это есть что возразить — в дизайне Swiza кроме вертикально расположенного роллера, вообще ничего нет похожего на Rollalite; ещё и механизм подачи кремня «один из самых дурацких», или «самый дурацкий из швейцарских», и самый ненадёжный из всех, когда либо тиражированных[1]. Всё это при том, что дивайс ацке привлекательный, незаурядно красивый, вызывающий желание обладать, достаточно удобный, лёгкий, и элегантный (особенно на первых порах, пока не обносится). Впрочем, таких славословий достойны едва ли не все швейцарские зажигалки.

Карочи — одна из лучших и красивейших швейцарских зажигалок — но, с некоторыми оговорками:).

На что её механика реально похожа немного, так это на Dunhill Salaam — там тоже прикрытый стальной пластиной кремнёвый механизм, но там он поумнее сделан, и вовсе неломкий.

«Сюиза»/Swiza эту зажигалку называют из-за часто встречающихся вариантов отделки, с крупно гравированым на корпусе (на торце или одной из сторон) словом Swiza («Швейцария», фр.) Встречаются во множестве разнообразных вариантов гильоше.

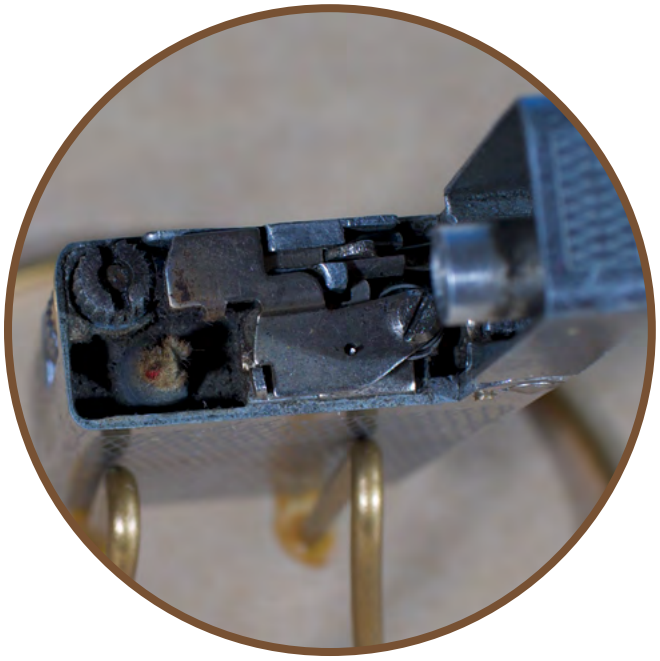

«Сюиза»/Swiza

Ширина — 22.7 мм	Вес — 47 г
Высота — 60.5 мм	измерена/взвешена
Глубина — 10.7 мм	зажигалка на фото

1 Крупная крышка кремнёвого блока из тонкой стальной пластинки держится на [соплях] тонкой оси, закреплённой в непрочном корпусе из сомнительного сплава, и приводится в движение/фиксируется не самым интуитивным способом, из-за чего может быть легко выломана, из-за непригодного к ремонту материала корпуса, далее дорога одна — в мусорное ведро:(

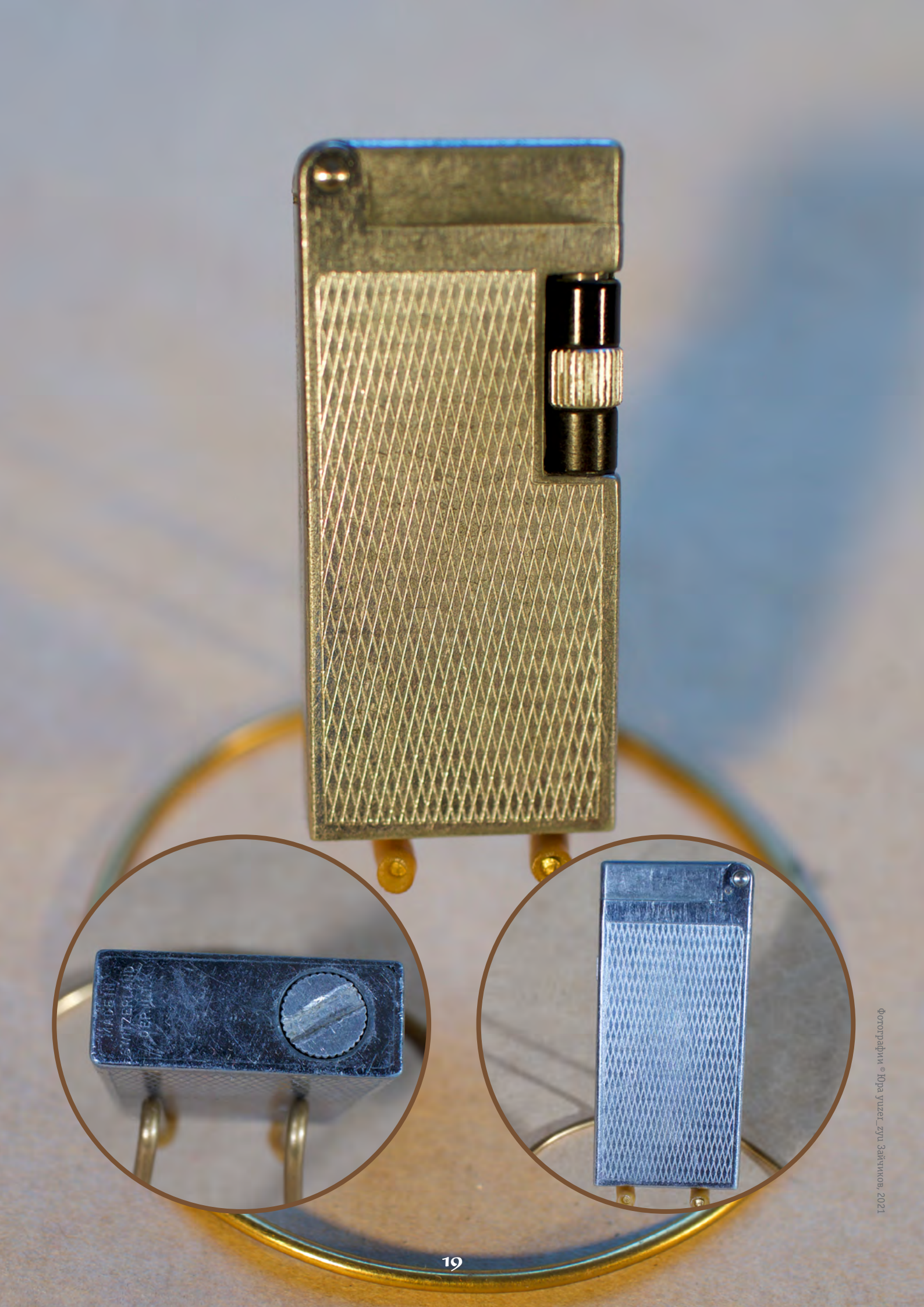

Фотографии © Юра yuzer_zyu Зайчиков, 2021

McMURDO

коллекция Флинт/England

Текст © Юра Зайчиков, 2021

Эти, обособленные в ряду механизмов, зажигалки происходят из города Кингстон-на-Темзе, а ювелирные корпуса к ним, бывало, делали в Бирмингеме, славном традициями серебряных дел мастеров. Известны исполнения корпусов в девятикаратном золоте (375°), стерлинговом серебре, разнообразных экзотических кожах, в эмали с изысканными рисунками, посеребрёные, позолоченые, хромированые.

Однако эти две — без ювелирных корпусов, с простым гильоше, и гладкая, например.

Сам МакМёрдо [McMurdo], чьим именем названа компания, был, насколько известно, бывшим дизайнером «Данхилл» (следует напомнить, что по западным понятиям «дизайнер» это не тот, кто рисует рекламу, а, как правило, инженер-конструктор, который может, в случае надобности, разработать и рекламу для сконструированного продукта). МакМёрдо известен своим необычным крутильным механизмом, и работал самостоятельно с поздних тридцатых до конца сороковых.

Британский патент на зажигалку McMurdo за номером 590958 был заявлен в марте 1946, и выдан в августе 1947 англичанину Гарри Лакею [Harry Lakey].

Высокая модель

Ширина — 37,4 мм	Вес — 66.6 г
Высота — 65 мм	измерена/взвешена
Глубина — 14,5 мм	зажигалка на фото

Средняя модель

Ширина — 37,4 мм	Вес — 68.6 г
Высота — 55 мм	измерена/взвешена
Глубина — 14.5 мм	зажигалка на фото

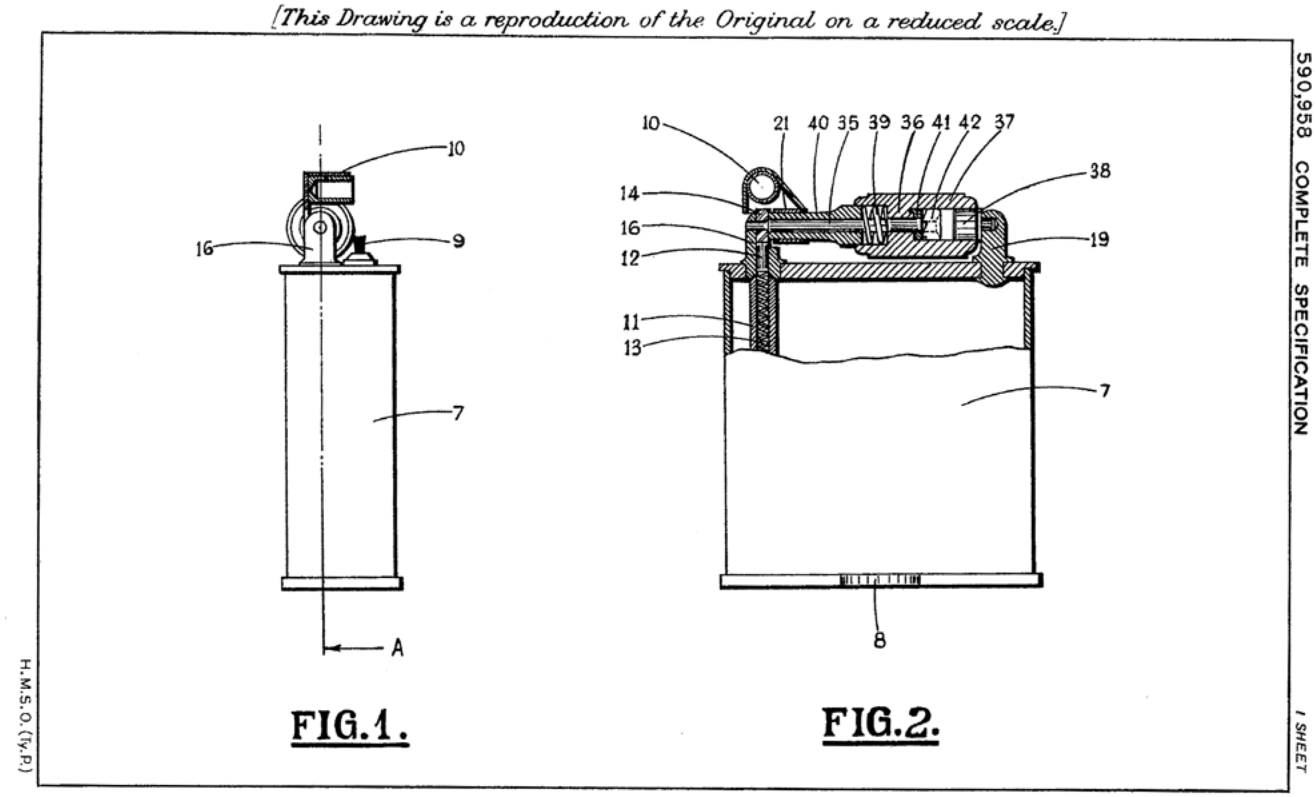

Фотографии © Юра yuzer_zyu Зайчиков, 2021

CoP

коллекция Флинт/France

Текст и фотографии © Юра Зайчиков, 2021

Ещё одна squeez-action в номере, и эту тоже надо сдавливать с торцов. Достаточно много зажигалок в этой категории существует. И очень много именно этих, выпущенных под разными другими брендами; но COP из них — наиболее часто встречающиеся, и, насколько известно, наиболее часто встречающиеся в состоянии NOS.

Изобрёл эту зажигалку (и получил патент Швейцарской конфедерации за № 252596) в 1944 Герман Конрад [Hermann Konrad] из альпийской деревни Мотье.

Похоже, что к их производству имели отношение некие Carpano & Pons, CoP — это, видимо, их торговая марка.

Производились такие зажигалки во Франции под брендами COP, CARPO, в Швейцарии как HEKO и SPAR, и в Германии, под именем EVA.

Несколько лет назад наблюдал, как на ебее некий продавец продавал партию (ящик) таких зажигалок CoP, шестьдесят штук в упаковке, из старых складских запасов, за триста ойро, то есть по пятёрке.

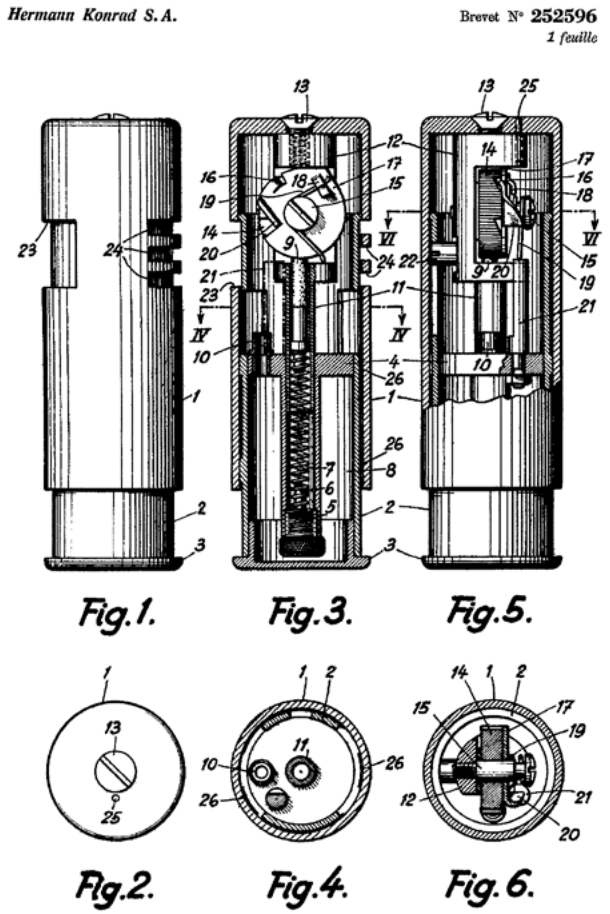

Рисунок из французского патента №252596

Поюзаная

Высота1 — 71 мм	Вес — 34.9 г
Высота2 — 64 мм	измерена/взвешена
Диаметр — 18.8 мм	зажигалка на фото

Новая

Высота1 — 71 мм	Вес — 34.4 г
Высота2 — 64 мм	измерена/взвешена
Диаметр — 18.8 мм	зажигалка на фото

Фотографии © Юра yuzef_zyu Закиков, 2021

EVANS

коллекция Флинт/Estados Unidos

Текст и фотографии © Юра Зайчиков, 2021

Фамилии основателей фабрики «Ивенс» (вроде так правильно, хотя на русскоязычных просторах как то привыкли именовать эти зажигалки/читать название как «Эванс») намекают на этническое разнообразие в Америке начала прошлого века — их звали Альфред Райли, Самуил Аслан и Фред Бурден. Что-то они там такое мутили в восемнадцатом году, типа женских сумочек, и тут подвернулся хороший заказ на металические пудреницы-компакты; они, не будь дураки, схватили его, и давай искать, как сделать; сняли угол в индустриальном здании, где помимо них мастерили какую-то галантерею и ювелирку, явившийся к ним заказчик счёл, что это всё им принадлежит, прям как в «Кот в сапогах», дал предоплату, и через некоторое время Райли выкупил доли партнёров, приставил к станкам свою родню, и в двадцать восьмом стал делать зажигалки, судился с Ронсоном за патент, давал взятки судье, но сколь верёвочка ни вейся, а конец будет — Ронсон победил и отсудил роялти, «Эвансы» заплатили, и продолжали платить, а в пятьдесят втором перестали, и стали делать уже только по своим патентам зажигалки, на многих «Эвансах» до пятьдесят второго пробиты номера патентов «Ронсон».

В 1934 вышла модель Spitfire[1], с интересной сдвижной ветрозащитой, чёрная на фото, а ближе к 1940 модель Banner, с таким же механизмом, но почти квадратная, её высокая разновидность (на снимках в латуни, с узором sunburst), называлась Supreme. Все эти названия у Evans-ов — неофициальные.

Отличительной деталью механизма «Эвансов» является необычная серповидная зубчатка — активатор кресала, отличающая оригинальные Evans-ы, но наиболее популярны у коллекционеров их ранние лифтармы, и предшествующая модель Trig-a-lite, как правило размера Supreme, особенно в эмалях и других изысканных отделках. Понятно, что коллекции такие встречаются, в основном, по ту сторону Атлантики, где и произросли в штате Массачусетс, в промзоне Северный Аттлборо [Massachusetts, North Attleboro].

1 Патент США за номером 2019433, поданный двадцать восьмого октярбя 1930, и выданный двадцать пятого октября 1935 на имя Си Джей Лагерхольма [C.J. Lagerholme]

Spitfire/«Спитфайр»

Ширина — 60 мм	Вес — 48.3 г
Высота — 56 мм	измерена/взвешена
Глубина — 15 мм	зажигалка на фото

Supreme/«Суприм»

Ширина — 37 мм	Вес — 52.6 г
Высота — 62.4 мм	измерена/взвешена
Глубина — 14 мм	зажигалка на фото

Supreme/«Суприм»

Фотографии © Юра Yuzet_zyu Зайчиков, 2021

Скриншоты из фильма «АССА», режиссёра Сергея Соловьёва; киностудия Мосфильм, 1987; все права сохранены

«АССА»

ASSA, 1987, к/с Мосфильм, т/о Круг

Dunhill rollagas/множество простых спичек

Юра yuzer_zyu Зайчиков *Москва*

Эпохальный, знаковый, фильм-маркер времён, возможно, лучший фильм режиссёра Сергея Соловьёва, одна из трактовок названия которого описывается, как аббревиатура «Автор Соловьёв Сергей Александрович». Татьяна Друбич, жена режиссёра, в роли Алики, и, вписаный Гребенщиковым вместо себя на вторую главную роль, Сергей Африка Бугаев, в роли Бананана, на фото из паркового фотоавтомата, которое бандит Шар (персонаж Ильи Иванова) передал бандиту Свану–Крымову (персонаж Сергея Говорухина), и которое фото Крымов поджигает зажигалкой «Данхилл Роллагаз» на балконе гостиницы «Ореанда» в Ялте…

В финале фильма, после мерзкой, стрёмной, заснеженой развязки, на мелком подиуме гостиничного ресторана, Виктор Цой начинает петь «Перемен!», камера поворачивается, и площадка оказывается открытой, и перед группой — огромная толпа, поднимающая огоньки зажжённых спичек, чиркнутых по три штуки сразу, чтобы жырнее горело, в темноте наступающего вечера… Этот вдохновенный, великий, мистический фильм обозначил конец СССР, совка, социализма на «одной шестой части света», всё сдвинул с места, вдохнул жизнь в новое время и похоронил старое. Многотысячную массовку на финал Цой подтянул Соловьёву за пару дней, без оплаты, он сделал пару звонков, сказал, что будет халявный концерт «Кино», и народ подломился. Дело было в «Зелёном театре» парка Горького, и «Кино» отыграли после съёмки. Ещё прикольный момент — совошный директор гостиницы «Ореанда» в Ялте не давал Соловьёву снимать в отеле, из каких то тупых жандармских соображений, режиссёр, в ацком отчаянии, задорно телеграфировал в Москву, в Кремль, Горбачёву — и, невероятно, попал; Горбачёва дико вштырило, и в Ялту тут же прилетели такие приветы, что дальше все съёмки прошли чики-пики! В фильме есть и сам режиссёр Соловьёв, в роли агента КГБ, местами смешной, в титрах не указан.

Так что в «развале СССР» Горбачёв поучавствовал и с этой, менее явной, и более мистической стороны.

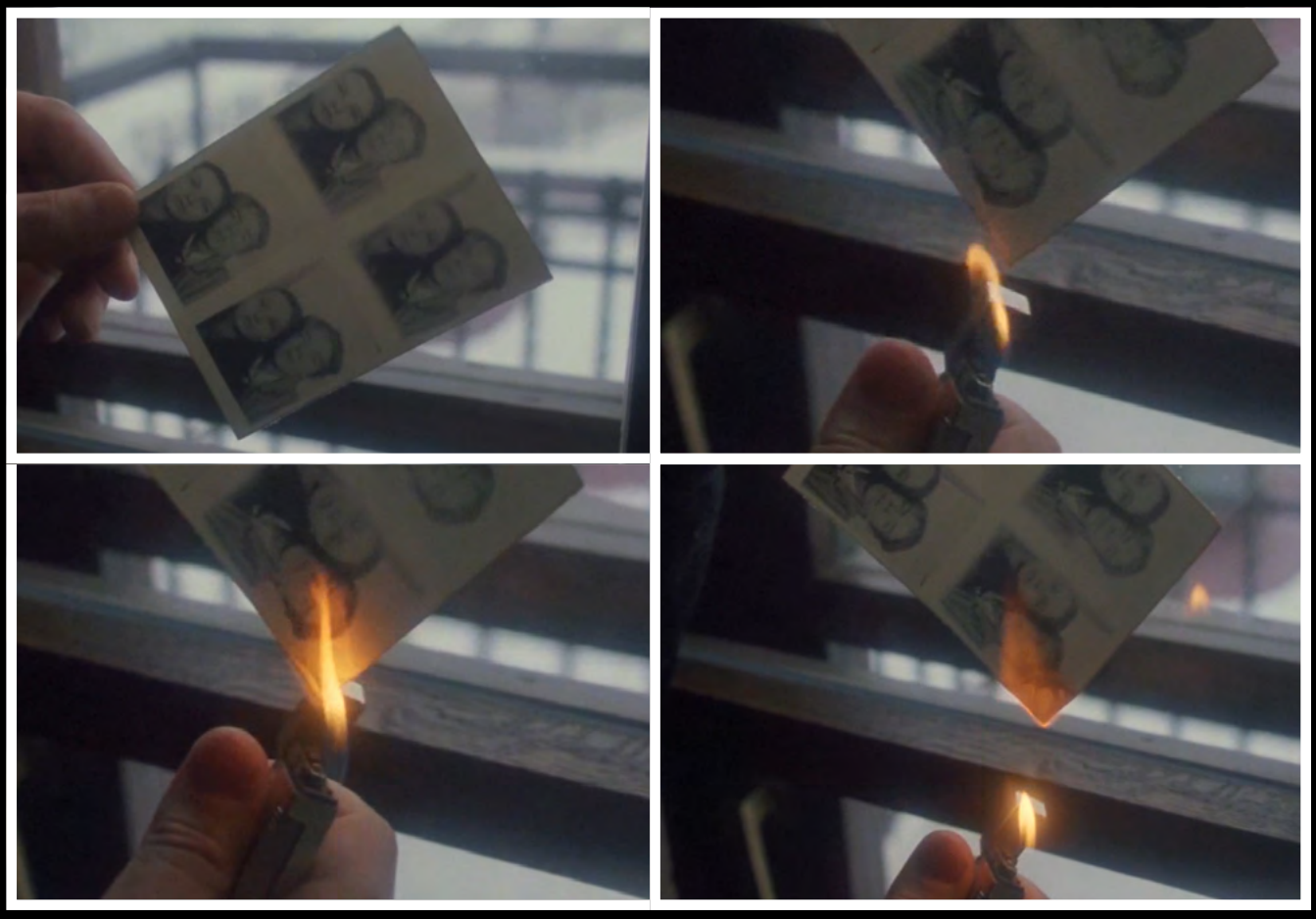

Кадр из фильма «АССА», 1987, к/с Мосфильм, т/о «Круг», все права сохранены

Le Rapace/«Хищник», 1968

Шнуровая зажигалка – Eclair/Quercia/Lfbat&Cannac/Dunhill

Юра yuzer_zyu Зайчиков *Москва*

В трёх местах этого военно-криминального боевика врезана, возможно, самая военная из всех, зажигалка —шнуровая, возможно, Eclair, Flamidor или Quercia Ouragan, Feurex от Labat & Cannac, но, также возможно, что это была Dunhill Ednite, или Tinder lighter for Campaigning — Dunhill продавал их с начала первой мировой; а французы продавали свои шнуровые, или, по французски, amadou, уже с 1910. Ко времени действия фильма, все эти зажигалки, вполне возможно, что ещё производились, так как являются бестопливными, а превратности войны, особенно в довольно таки аграрной Мексике, могли отрезать пользователя от горючего, и что же тогда, не курить? Dunhill продавал свои шнуровые (tinder) по два шиллинга «голые», а полные комплекты (полметра шнура, пару запасных кремней, резиновый waterproof кошель) по четыре, и пять с половиной шиллингов, что было дорого, но приемлемо для киллера, получающего за одну работу $ двадцать тысяч (32 кг чистого золота, если разменять по курсу*).

Кадры из фильма Le Rapace (1968) совместное производство, Франция/Италия/Мексика, все права сохранены.

*на тот момент, само собой (1938), но вплоть до 1972, пока разменивали.

РЕКЛАМА

23-я международная зажигалочная конвенция
Суббота 7-го мая 2022

МЕСТО

Отель «Дюссельдорф Крефельд»,
Europapark Fichtenhain A1, 47807 Крефельд, Германия

НЕКОТОРЫЕ МОМЕНТЫ ПРОШЛОЙ КОНВЕНЦИИ:

Более тридцати экспонентов. Более 120 посетителей из более чем 19 стран.
70% участников и посетителей прибыли в пятницу.
Крутейшие «ночные шашлыки», множество интереснейших тёрок и веселья!

ВХОД

Вход с девяти до десяти утра — десять евро

с десяти утра — пять евро

Закрытие мероприятия около половины третьего.

НОЧЁВКА

в отеле
«Дюссельдорф Крефельд»
Europapark Fichtenhain A1

Бронирование:
+49 2151-8360
Email:
Hotel.D.KR@melia.com
Пароль:
Lighter Convention

ШАШЛЫКИ

В пятницу, в отеле. Неважно, ночуете вы в отеле или нет, необходимо предупредить Грэма заранее.

Это **очень важно**, для подготовки к приёму гостей.

ЭКСПОНЕНТАМ

9.00–10.00 — раскладка
Аренда стола: 35.00 евро
Размер стола: 140 x 60 cm

Число столов ограничено, второй стол следует заказывать заранее.

Связь: Грэм Мартин,
тел: +49-2151-304952
grahame.martin@t-online.de

https://www.facebook.com/groups/LighterConventionKrefeld/

free download: yuzerzyu.jimdo.com
printable version: available on demand
leaandyu.publishers@gmail.com
vintagelighters.ru/forum

В создании этого номера принимали участие –):

Юра Yuzer_Zyu Зайчиков	*главный редактор, дизайн, верстка, переводы и пр*
Ларри bakelight Толкин	*что почём бывало там*
Михаил Tashi Tsering Иохвин	*фотографии, научный консультант, нюхал синий газ*
Алексей RedCat Родионов	*зажигалке одного очень видного большевика*
Грэм Мартин [Gragam Martin]	*свежая сенсация об античных Thorens- ах*

Join the

lighterclub.co.uk
facebook.com/lighterclub

Lighter
CLUB OF GT. BRITAIN

Benefits of membership:

- Full access to the forum;
- Great quarterly magazine **Blaze** with high quality photos of rare and interesting vintage lighters (text in English);
- Regular meetings where members can buy, swap and talk lighters;
- The interaction between members, either through the forum, meetings or direct contact;
- Opportunities to obtain new publications and other literature on lighters, advice on repairs and more.

Annual subscription to an address in Russia £38. Visit www.lighterclub.co.uk for more details.