ФЛИНТ
lea & yu publishers
ЖУРНАЛ ЗАЖИГАЛОЧНОГО КОМ'ЮНИТИ НОМЕР ДВАДЦАТЬ ВОСЕМЬ

на просторах космоса. Рекомендовано к прочтению всем осознающим формам, достигшим полного понимания всего, или в соответствие например. Заказать тут :

leaandyu.publishers@gmail.com

юра зайчиков/олег ренёв

индиго

Реклама: в декабре 2020 в издательстве Lee&Yu Publishers вышло очередное, на этот раз полностью иллюстрированное издание книжки «Индиго», захватывающей истории о приключениях космических пиратов и прочих прикольных обалдуев

iv иллюстрированное издание москва mmxx

Флинт

журнал зажигалочного ком'юнити двадцать восьмой номер

燧石

21+

Ларри Hustler Флинт
Гудбай, American… 2

Алексей RedCat Родионов
Память народа, например 4

Ларри bakelight Толкин
Прошлогодние лоты 8

Михаил Tashi Tsering Иохвин
К оружью, глазья! Настройте наши линзы! 12

Алексей AlekSi Сигаев
Watch again! 14

Юра yuzer_zyu Зайчиков
Коллекция редакции 18

Михаил Tashi Tsering Иохвин
Dupont Caput 26

Редакционный материал
Ветры гражданской 28

Фотографии (если не указано иное) предоставлены авторами публикаций. Все права защищены.

Журнал издаётся в электронном виде в сети Интернет. Твёрдые копии любого номера могут получить все желающие, оплатив нужное количество экземпляров. Подробности по оплате и получению — в форуме vintagelighters.ru/forum или по почте leaandyu.publishers@gmail.com.

Журнал рекомендован к прочтению лицам, достигшим полного понимания всего, совершеннолетним, или в соответствии с законодательством страны пребывания.

Любые материалы номера могут быть воспроизведены любым способом где угодно по согласованию с редакцией, в любом случае небоходима ссылка на Флинт. Те, кто размещает/перепечатывает наши материалы без указания источника, так или иначе поплатятся за это.

Михаил Иохвин, aka Tashi Tsering

Номер опубликован: 06–04–MMXXI

Редакция приветствует любые материалы о зажигалках (интересные тексты, снабженные качественными фото) и будет публиковать их по мере поступления — шлите на почту: *leaandyu.publishers@gmail.com*

Иногда, если «взглянуть на мир под изысканным углом», можно заметить интересные подробности, например : на обложке этого номера шесть зажигалок — шесть — первое *совершенное** число; номер —двадцать восьмой — второе *совершенное* число; подобное притягивается подобным :))

*числа, равные сумме своих младших делителей

Обложка этого номера сделана одним из наших читателей, известным в Санкт-Петербурге не менее, чем в Москве, учёным, коллекционером, обозревателем, и деятелем образования, адептом буддийской веры, автором нашего журнала, мастером боевых искусств, и прочая, прочая, прочая… Михаилом Иохвиным, also known as Таши Церинг.

В работе он использовал следующее оборудование:

MacBook 2008 (Core2 Duo, 4Gb RAM)

IPad 2018 (в качестве камеры)

2 настольные лампы NoName (светодиоды по 12 Ватт)

Софт: Gimp 2.4.7

и немного терпения:)

Опять некролог

В солнечной Калифорнии умер однофамилец нашего журнала, глава империи Hustler, господин **Ларри Флинт**, 78; гудбай, демократ!

Многие его взгляды редакция нашего журнала никогда не разделяла, но он всегда был за свободу, и, в отличие от множества совершенно никчемных американских демократов, теперь хотя бы имел смелость умереть.

Впервые его образ был на показан в исполнении Вуди Харельсона, в «Народ против Ларри Флинта», режиссёра Милоша Формана; отличный фильм. Позже, через несколько лет, принимал участие в локализации проекта HUSTLER для России, однако не задалось в тот раз, как это часто бывает на постсоветском пространстве, к моменту публикации (выпуск мы подготовили), оказалось, что «всё украдено до нас», в цепочку прохождения фондов вкралась утечка; но то лето мы неплохо порубились в центровейшем офисе на Мясницкой, в двух шагах от Лубянки…

В словаре зажигалочных терминов, опубликованном в восьмом номере журнала, одно из значений слова «Флинт» мы проиллюстрировали фотографией из того, несостоявшегося, HUSTLER. В других некрологах в сети фотографии какие то тухлые, формального формата; думаю, сам Флинт одобрил бы именно эту, см :

Фотография © HUSTLER, 2005, все права сохранены

Брахолка в Новоподрезково, фотографии © Юра yuzer_zyu Зайчиков, 2021, вторая половина мая

Изображения предоставлены автором материала, все права сохранены.

Две истории

Алексей RedCat Родионов *Санкт-Петербург*

Коллекционирование, в отличие от собирательства, предполагает выявление, сбор, анализ, и систематизацию материалов по теме коллекционируемых однородных, или имеющих какую-либо общность предметов. Как правило, коллекционер ставит перед собой задачу поиска достаточно редких экземпляров, например, таких зажигалок, тираж которых очень ограничен, или винтажных зажигалок в «нетронутом» ни человеком, ни временем состоянии.

Вместе с этим есть определенные категории предметов, ценность которых немного противоречит их сохранности, или, другими словами, их ценность несколько иная.

Обо всем по порядку… Довольно долго хотел написать статью в наш профильный, при этом единственный русскоязычный журнал, «ФЛИНТ», но всё не мог определиться с темой, помог случай.

Когда в очередной раз просматривал предложения в разделе коллекционных предметов, на торговой площадке «Мешок», мое внимание привлекла зажигалка Chik с дарственной надписью.

Первичный запрос с названием зажигалки в поисковой системе Google результатов не дал. Поиски были продолжены на сайтах известных коллекционеров. Зажигалка была достаточно быстро идентифицирована благодаря информации, представленной на весьма ёмком сайте про зажигалки, на основе коллекции Вильгельма Брозана (*www.broesan-1000feuerzeuge.de*). Пользуясь случаем, рекомендую.

История зажигалки

В 1919 году Паулем Грюнвальдом (Paul Grunwald) в Берлине была основана фабрика металлических изделий. 20 февраля 1935 года зарегистрирована заявка на патент зажигалки Chik конструкции Liftarm (патент № 656754). Обратите внимание, что конструкция зажигалки радикально необычная: *под* корпусом находится бак с топливом, расположенный, в отличие от большинства подобных зажигалок[1], выше отсека с ватным наполнителем, и топливо из него сочится вниз, вытекая, таким образом, из под патента [KaWe][2].

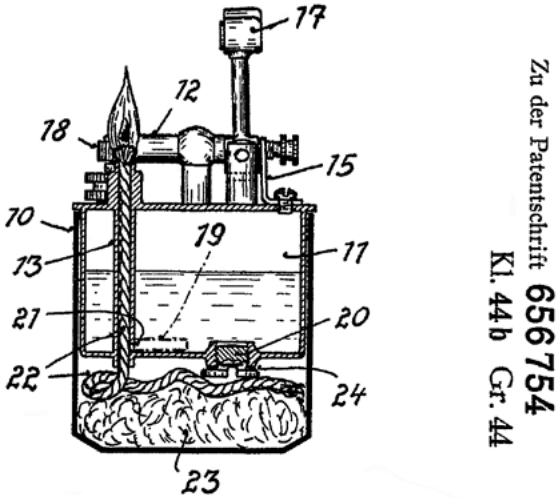

При этом герметичная фитильная трубка проходит через бак с топливом, обеспечивая контакт фитиля с ватным наполнителем, находящимся на дне кожуха зажигалки[3].

Зажигалка имеет размеры: 54 x 41,3 x 13 мм, вес её — сорок три грамма.

1 KaWe (Германия), Thorens (Швейцария), и другие. (*Здесь и далее, прим. ред.*)
2 Фирма KW, Карл Вайден, наиболее вероятный держатель патента на дополнительный танк с жидким топливом на тот момент
3 Достаточно дурацкое решение, видимо, результат войны патентов в чистом виде (фитиль, просто лежащий поверх ваты, однозначно будет плохо работать)

Выпуск данной зажигалки был начат сразу после подачи патента, в связи с чем на корпусе имеется надпись «D.R.P.a» (Deutsches Reichpatent angemeldet), которая обозначает «немецкий государственный патент заявлен».

В 1936 году данная зажигалка выпускалась с символикой XI летних Олимпийских игр, которые проводились в Берлине, а также с обозначением года выпуска на донышке.

Ясно, что исследуемая зажигалка вызвала мой интерес и благодаря указанным на ней фамилии и инициалам владельца. Таким образом, её техническое/косметическое состояние отходило, лично для меня, на второй план…

История человека

На зажигалке надпись: «Гвардии полковнику Духовному Е.Е.». Указанное воинское звание и год выпуска зажигалки позволили сделать предположение об участии ее прошлого владельца в Великой Отечественной войне.

В настоящее время в сети Интернет есть достаточно много сайтов, позволяющих без особого труда найти данные об участниках Великой Отечественной войны. На мой взгляд, наиболее емким из них является информационный проект «Память народа» (*www.pamyat-naroda.ru*), объединяющий в себе персональную информацию о героях войны, включая данные учетно-послужной картотеки, документы о прохождении службы, награждениях и другие оцифрованные архивные документы времён войны.

Следует отметить, что часто фамилия и инициалы на зажигалках, не могут гарантировать однозначное установление личности владельца. Среди участников войны было достаточно много однофамильцев, особенно, если фамилия распространённая. А иногда и полностью указанные имя и отчество не позволяют однозначно определить человека, а дату его рождения (что помогло бы сузить область поиска), на подарках писать не принято.

К счастью, искомый мною Духовный Ефим Евсеевич оказался единственным, соответствующим запросу «Духовный Е.Е.», а изучение его личных данных позволило установить, что именно он имел высокое воинское звание «гвардии полковник». Героическое прошлое Духовного Ефима Евсеевича и его заслуги перед Родиной, как и многих других, вписаны в историю Победы Советского народа в Великой Отечественной войне. К моей радости, Духовному Ефиму Евсеевичу посвящена достаточно информативная статья в Википедии.

Духовный Е.Е. родился 24 июня 1912 года в Екатеринославе[1]. Окончив в 1934 году Ульяновскую бронетанковую школу, был назначен командиром танка БТ. С 1939 по 1940 год участвовал в советско-финской войне.

В годы Великой Отечественной войны, в различное время командовал 169-м отдельным танковым батальоном, 196-й танковой бригадой, 2-й гвардейской танковой бригадой. Воевал на Брянском, Калининском, Западном, 1-м Прибалтийском и 3-м Белорусском фронтах. Вспоминая о войне, Духовный Ефим Евсеевич отмечал, что для него «тяжелей всего было в битве за Москву и в боях под Ржевом. Самая удачная операция — «Багратион», бои под Витебском. В этой операции я почувствовал, что делаю самое важное в своей жизни». Был награждён тремя Орденами Красного Знамени, двумя Орденами Кутузова II степени, двумя Орденами

1 с 1926 — Днепропетровск (СССР, Украина), с 2016 — Днепр (Украина)

Изображения предоставлены автором материала, все права сохранены.

Изображения предоставлены автором материала, все права сохранены.

Отечественной войны I степени, Орденом Трудового Красного Знамени, Орденом Красной Звезды, Орденом Жукова, медалями: «За отвагу», «За боевые заслуги», «За оборону Москвы», «За взятие Кёнигсберга».

Гвардии полковник Духовный Ефим Евсеевич окончил войну в Кёнигсберге. После выхода на пенсию в 1972, уже в звании генерал-майора, жил и трудился в Нижнем Новгороде, ушел из жизни уже в этом тысячелетии — 31 августа 2001.

Идентифицировав зажигалку и установив личность её легендарного владельца, мне ничего не оставалось, как приобрести столь ценный предмет коллекционирования. К моему счастью, зажигалка была выставлена по практически символической фиксированной цене продавцом из Нижнего Новгорода.

Анализ архивных документов позволил установить, что зажигалка была подарена Духовному Ефиму Евсеевичу в период с 3 июля 1944 года (еще подполковник) по 27 августа 1957 года (уже генерал-майор танковых войск).

Такой подарок лишний раз подтверждает, что трофейные зажигалки очень высоко ценились в те годы, а, возможно, он нёс ещё и символический смысл.

Таким образом, зажигалка вместила в себя две истории: первая — это, собственно, история зажигалки, а вторая — её владельца.

Работу над статьёй я начал, когда посылка ещё следовала ко мне, заканчиваю её уже в качестве счастливого обладателя прекрасной зажигалки Chik. Приведена в порядок, проверена в работе, всё отлично.

Всем коллегам — удачи в охоте за раритетами!

Комментарий редакции

*Клейма **FOREIGN** в межвоенный (между мировыми войнами) период, как правило, ставились на немецких зажигалках, предназначенных для продажи в странах антанты, (преимущественно в Англии и США, так как большая часть любых «военных» денег обыкновенно оседает в банках этих стран, и там, соответственно, сохраняется спрос на предметы роскоши, luxury, каковыми, в то время, являлись зажигалки, несмотря на всю их утилитарность) где, однако, отношение к Германии в результате военной пропаганды было одиозным, и немецкие товары зачастую бойкотировались.*

В связи с вышеизложенным, зажигалка могла быть как трофейной (захваченной у врагов), так и подарком союзников (или приобретенной у союзников, англичан или американцев, и, впоследствие, подаренной сослуживцами, возможно, как раз в связи с присвоением звания полковника).

Как правило, дарственные, памятные, даже простые персонализационные надписи, снижают ценность коллекционных предметов, но, если вложиться в исследование таких свидетельств, то историческая ценность предмета может даже перевесить его, так сказать, «барахольную» ценность, как в данном случае и произошло — не слишком редкая и ценная сама по себе, зажигалка «Чик», послужив некоторое время солдату и командиру второй мировой войны, как бы вобрала в себя его силу…

Редакция «Флинта»

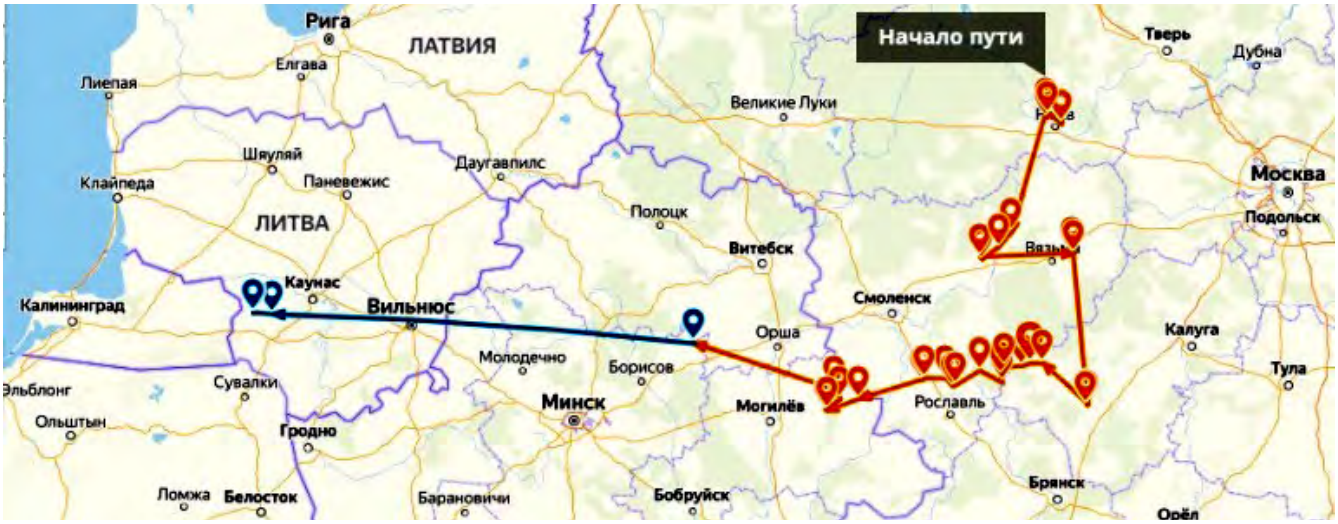

Боевой путь подразделения Е. Е. Духовного

Реклама. Новая зажигалка от Алексея AlekSi Сигаева. Фотография © Алексей Сигаев, 2021

март прошлого года на e-bay-е

Ларри bakelight Толкин **США**

Предлагается редкая и хорошо сделанная, карманная бензиновая зажигалка в стиле ар-деко, из стерлингового серебра, WWII tank [Танк второй мировой]выпуска поздних сороковых. Прилично отлитый серебряный танк оборудован подвешенной на петлях фитильной крышкой–башней, со винтовым стволом, выкручиваемым для замены кремня. Боковой заправочный винт оборудован контейнером для запасного кремня.

Сделанные в Мексике серебряные миниатюры танков выходили в нескольких версиях, и являются важными моделями среди зажигалок-новелти.

Этот «Танк второй мировой» имеет размеры примерно 50 мм в длину х 32 мм в ширину х 19 мм в высоту, и находится в почти нетронутом неиспользованном непроверенном состоянии. На корпусе типичные возрасные пятна и немного грязи. Зажигалка очистится до блеска полиролем. Кремнёвое колесо проворачивается корректно, и зажигалка нуждается в базовом обслуживании, зарядке свежего кремня и топлива для работы. Зажигалка продаётся как коллекционная. С этой моделью WWII tank очень весело играть, и она намного красивее прочих мексиканских серебряных лифтармов. Короче — сказочная непользованная из массива стерлингового серебра зажигалка «Танк второй мировой» для вашей коллекции.

Одна из красивейших винтажных карманных novelty-зажигалок из массива серебра, когда либо сделанных.

От редакции:

Вероятно, зажигалка не была продана за шестьсот пятьдесят долларов на аукционе ebay в марте прошлого (2020) года. На данный момент у господина Ларри Толкина нет активных лотов, такой порой бывает, вероятно, он в отпуске во Флориде или где там взрослые американцы отдыхают:)

Фотографии и текст © Ларри bakelight Толкин, перевод ©Юра Зайчиков, 2020, все права сохранены

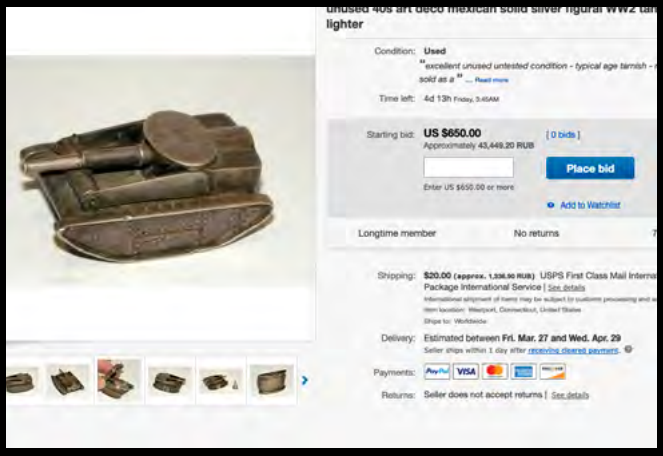

фотографии и текст © Ларри bakelight Толкин, перевод ©Юра Зайчиков, 2020, все права сохранены

что предлагали год назад на ebay-е

Ларри bakelight Толкин ***США***

Предлагается крайне редкая и важная, выпуска 1949, в стиле ар-деко, разработанная Cartier, платиновая, отделанная брильянтами и сапфирами, бензиновая зажигалка. Превосходнейшая зажигалка состоит из цельноплатинового корпуса, и оборудована платинированым внутренним автоматическим механизмом от ASR. Верхний край кожуха по кругу опоясывает лента мелких сапфиров. Я показал рекламу для этой модели, утверждающую «разработано Картье» [styled by Cartier]. Это значит, что зажигалка была разработана и продавалась Нью-Йоркским подразделением «Картье».

В 1947 эта «простёганая» брильянтовыми шипами модель стоила $2500. В 1948 та же самая модель в рознице от «Картье» — уже $3500[1] (см. вторую рекламу). Большинство золотых зажигалок продавалось примерно по $200 в конце сороковых, делая эту модель в десять-пятнадцать раз более ценной, чем зажигалка из золота 585°. На зажигалке нет именника Cartier или платиновой пробы, поскольку платина является самым трудным в обработке драгоценным металлом. Письмо о подлинности будет приложено к предмету по запросу покупателя.

Платина является красивейшим изо всех металлов, использовавшихся в производстве винтажных зажигалок. Большинство коллекционеров зажигалок никогда не видели платиновую зажигалку «живьём», не говоря уже о том, чтобы владеть ею.

Размеры зажигалки: 60,33 мм высота x 28,58 мм ширина; и она в отличном, проверенном состоянии. Зажигалка в преосходнейшем винтажном состоянии и великолепно ощущается в руке. Механизм зажигалки хорошо щёлкает, и будет работать после соответствующего обслуживания — заправки кремнем и топливом.

Эта чудесная зажигалка «Картье» полностью настоящая — достаточно показать ювелиру и он подтвердит…

Карочи — важная винтажная сороковых годов роскошная зажигалка «Картье» для лучших зажигалочных коллекций или коллекций «Картье». Эта винтажная платиновая «Картье» сороковых годов — одна из редчайших роскошных зажигалок, когда либо предлагавшихся на ebay.

1 здесь Толкин игнорирует, что во втором случае «гвоздики» из изумрудов :)

В очередной раз предлагавшаяся Толкиным на ebay ровно год назад зажигалка A•S•R от Cartier вероятнее всего не продалась — за три часа до конца торгов ставок не было —см. скриншот справа. (прим. ред.)

Фотографии и текст © Ларри bakelight Толкин, 2020, перевод ©Юра Зайчиков, 2021

A•S•R Золото 585°,
Разработана Cartier,
Пятая Авеню $200.00

A•S•R Платина, пробитая «гвоздиками» с брильянтами и изумрудами. Разработана
Cartier $3500.00

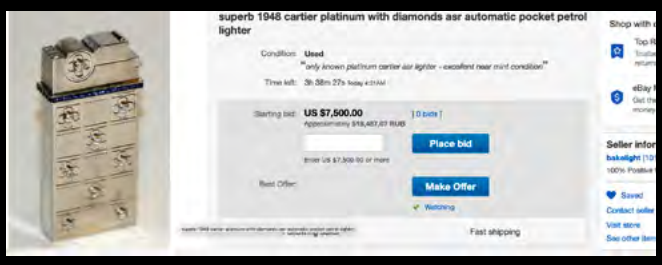

ОТДЕЛАНО CARTIER ДЛЯ A.S.R.

Платиновая — украшена 21 брильянтом, и воротничком из сапфиров, разработанна Cartier для A•S•R. Возможно вы не захотите, чтобы вашу зажигалку A•S•R украшали брильянтами —но есть зажигалки A•S•R на ваш вкус, по вашей цене. И каждая из них —зажигалка, которая горит!

A·S·R

Зажигалка, которая горит

Ходит неделями без питья
...Перезаправляется легко.

Щёлк! Автоматически открывается и зажигается одним изящным движением! Продолжает гореть без удержания.

Покрытие родием
(металл платиновой группы)
$7.50 не облагается фед. налогом

Другие в драматических эмалях, коже высокого стиля, сатинированой английской позолоте и стерлинговом серебре, от $9.00 до $22.50. Разработаные Cartier из золота 585° – $200.00

Стерлингового серебра и золотые 585° облагаются федеральным налогом

У вашего ювелира или в универмаге. Прецизионное изготовление и полная гарантия от производителя бритв «Гем» – компании «Американская безопасная бритва», Бруклин 1, Н.Й.

Фотографии ©Ларри bakelight Толкин, 2020, старые рекламы опубликованы им же на eBay, все права сохранены; перевод с английского ©Юра Зайчиков, 2021

СТОИТ ТОЛЬКО ПОСМОТРЕТЬ ВООРУЖЁННЫМ ГЛАЗОМ

МИХАИЛ TASHI TSERING ИОХВИН САНКТ ПЕТЕРБУРГ

Волею судьбы, в моем распоряжении оказалась зажигалка, история обретения которой, и её описание были изложены в предыдущем номере журнала «Флинт» (см. номер XXVII, «Dunhill — preDunhill, совершенно случайная покупка на одной из необязательных московских барахолок»). Уважаемый редактор «Флинта» (и мой добрый друг) знает мою слабость к мануальным зажигалкам Данхилла, поэтому любезно уступил мне этот образец, за что я ему крайне благодарен.

Зажигалка на перекладных добралась до наших северных берегов и я, конечно же, тут же ее заправил и начал изучать. Про свои впечатления я расскажу чуть позже, а пока хочу написать об одной детали, на которую не обратила внимания редакция журнала. На верхнем торце, рядом с винтом, прижимающим пружину «лифтарма» я обнаружил небольшое клеймо (см. фото ниже). Клеймо не очень отчетливое, но все же можно разобрать, что на нем присутствуют две буквы «B» и «L», что означает — «Briquet de Luxe», т.е. «роскошная зажигалка». Такие клейма ставили во Франции, начиная с середины 1920х годов — там с начала двадцатого века с предметов роскоши брали особенный налог, и все соответствующие предметы маркировали специальными клеймами. Соответственно, наличие данного клейма дает нам возможность предположить, что зажигалка была произведена во Франции, либо, как минимум, там продавалась.

Фотографии © Михаил Tashi Tsering Иохвин, 2021

Фотографии © Михаил Tashi Tsering Иохвин, 2021

Что касается моих впечатлений от использования данной зажигалки, то они крайне положительные. Кроме того, что мне очень нравится ее внешний вид, солидный размер и вес, зажигалка долго держит бензин (не менее 15 дней), зажигается всегда с первой попытки и неизменно приковывает к себе любопытные взгляды коллег в курилке, а это немаловажно.

Фотографии © Алексей AlekSi Сигаев, 2021

Steampunker news*

LUXURY STEAMPUNK LIGHTER

Алексей AleksSi Сигаев *Москва*

Фотографии © Алексей AleksSi Сигаев, 2021

Обычно я отказываюсь делать копии брендовых зажигалок. Не вижу смысла конкурировать с серьёзной промышленностью. А вот на эту тему почему-то душа отозвалась позитивно: сделать вольную интерпретацию лифтарма Dunhill с квадратными часиками.

Начало. Заказчик подогнал часы:

Чтобы не нажить себе лишних проблем, в часы не лезем. Оставляем в родном корпусе и с родным стеклом.

Делаю рамку-крышку отсека часов:

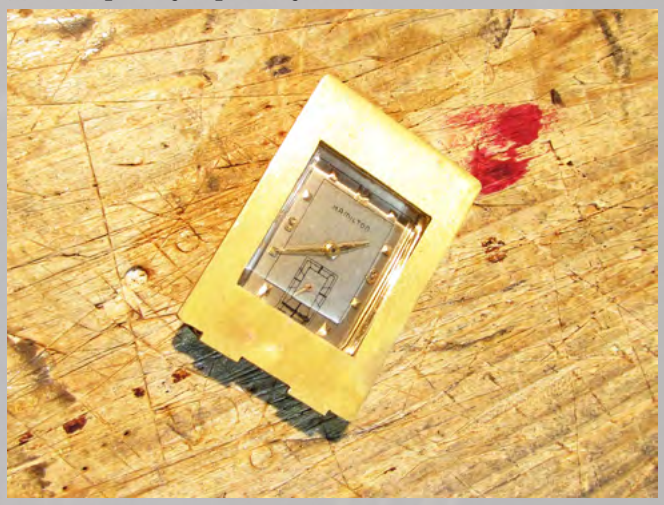

Корпус часов крепится к этой рамке шарнирно, для доступа к головке завода.

А теперь самая сложная часть работы, основная часть корпуса. Гнём вокруг стального лома, нужно чтобы всё сошлось ровненько и параллельно, с одинаковыми радиусами.

Дальше проще. Донышко с заправочной горловиной:

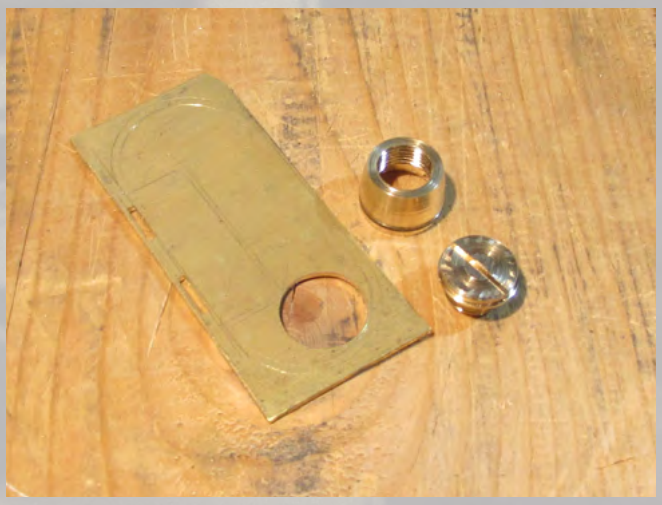

Примерка крышки часового отсека. Всё сходится:

Фрезеровка паза для шарнира лифтарма:

Лифтарм будет подрпужиниваться плоской пружиной от крышки «Зиппо». Примерка:

Когда в запасах нет толстой латунной пластины, пригодится отрезок кругляка. Его легко довести до требуемой толщины:

Фотографии © Алексей AlekSi Ситаев, 2021

Сборка верхней грани зажигалки. У меня всегда была личная претензия к лифтармам Данхилла, негерметичный колпачок. Поэтому у меня будет толще, и с резиновым уплотнением:

Точится трубка кресала:

Готово. Колесо и пружинка тоже пойдут от китайской «Зиппы»:

А вот и вся кучка, детали готовы и отполированы перед окончательной сборкой:

Результат:

Это моя 169-я авторская зажигалка)

Фотографии © Алексей AlekSi Сигаев, 2021

DURALITE

коллекция Флинт/Aluminium Blocks

Фотографии © Юра Зайчиков, 2021

Едва ли не самая желанная и знаменитая из числа «алюминиевых брусков», американская, Нью-Йоркская, и даже «Бруклинская» зажигалка Duralite, разительно отличающаяся от абсолютного большинства «алюмишек» своим фантастическим полуавтоматическим механизмом, и не менее фантастическим дизайном.

Известна ещё одна зажигалка от фирмы «Райно» из Бруклина, с аналогичным механизмом, тоже алюминиевая, но настольная, цилиндрическая, и всысотой 114 мм! Не собираю настольные зажигалки, а то бы, конечно, захотел заиметь :).

Клеймо на заправочном винте Duralite гласит :

MFG.
RAYNO
MACHINE & ENG. CO.
BROOKLIN
N.Y. U.S.A.

что означает: «Произведено машинной и инжиниринговой компанией «РАЙНО» в Бруклине, Нью Йорк, США.

Также эти зажигалки встречаются с клеймами [Hollis Co. Newark NJ USA Pat Pend], производились, насколько известно, одновременно на обеих фабриках. Есть малозначительные отличия этих выпусков.

Зажигалочные ребята с американского ресурса Toledo Bend пишут, что патент на все эти зажигалки был подан/получен «Лапир Мануфактуринг» [Lapeer Manufacturing] из Детройта, что в Мичигане. При этом «Дюралайт» датируют 1946.

Ширина — 31.6 мм	Вес — 56.5 г
Высота — 50.5 мм	измерена/взвешена
Глубина — 15.6 мм	зажигалка на фото

Фотографии © Юра Зайчиков, 2021

LORD OXFORD

коллекция Флинт/Aluminium Blocks

Фотографии © Юра Зайчиков, 2021, скриншот в левом нижнем углу — © Aliexpress, все права сохранены

Самая минималистичная (по части отсутствия выступающих за геометрические пределы частей) ещё более минималистичная, чем предыдущая Duralite, но является её предшественницей, производились они по одному и тому же патенту для Lapeer Manufacturing, упоминавшемуся на предыдущем развороте; но «Лорд Оксфорд» вышла в 1945. Производилась Oxford Pike Inc.

Вожделённой мечтой всех зажигальщиков (за исключением поголовно известных счастливых обладателей) является знаменитая французская зажигалка «Мокин Матч», изобретение Бруно Гарибальди Маджиони, 1947, крайне редкая и недоступная; но если закрыть глаза на устройство и материал, то внешне наиболее близкой к ней окажется как раз «Лорд Оксфорд»:); ещё она несомненно лучше тем, что есть в нашей коллекции, в отличие от «Мокин Матч», которую даже моднейшие китайские производители копий пока не могут делать — скорее всего из-за невозможности получить оригинал.

На Алиэкспрессе китайцы фабрикуют сейчас достаточно точную копию Лорд Оксфорд под именем «Лу Мануал Студио», причём не только в алюминии, но также в титане и латуни, по цене примерно от шести до десяти тысяч руб. Но доставка зачастую оставляет желать лучшего, хотя прикольно было бы получить подобную игрушку в титане.

В двадцать четвёртом «Флинте» есть публикация Ларри Толкина про «Лорд Оксфорд», см.

Патент был подан в июле 1946 изобретателем Робертом Гейнсом из Мичигана, но выдан только в 1949. Патентный рисунок и переведённая реклама опубликованы там же, в двадцать четвёртом номере.

Ширина — 27.9 мм	Вес — 62.9 г
Высота — 55.5 мм	измерена/взвешена
Глубина — 15.7 мм	зажигалка на фото

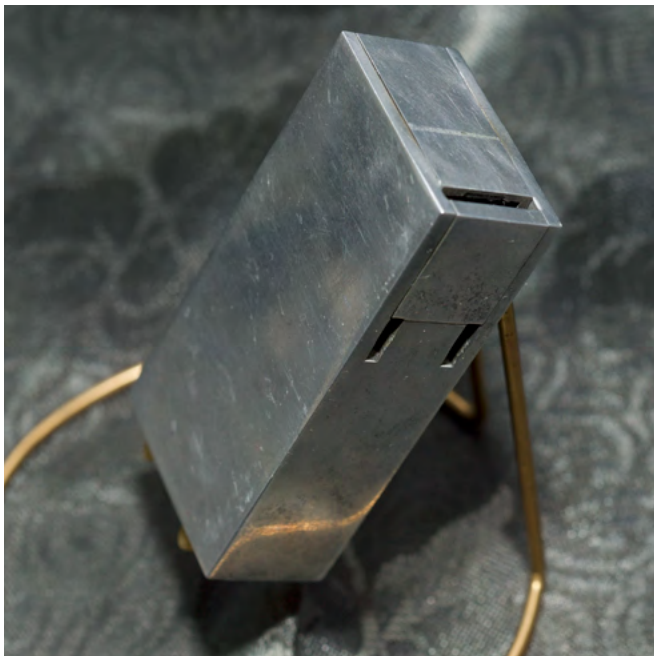

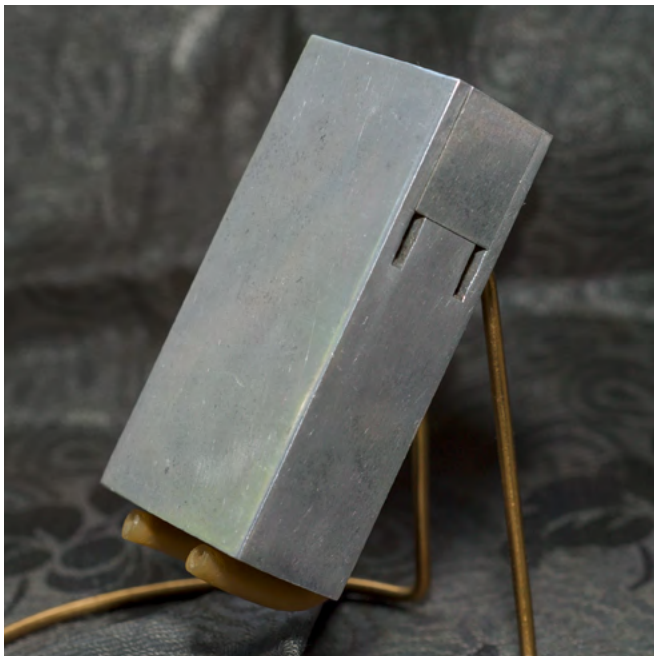

Фотограф: ©Юра Заїкін, 2021

FLAMIDOR FAVORI?

коллекция Флинт/Aluminium Blocks

Фотографии © Юра Зайчиков, 2021

Этот экземпляр в нашей коллекции достаточно печальный, с начисто вытертым дном, также можно допустить, что этот артефакт изготовлен из современной китайской копии FLAMIDOR FAVORI, на фотографиях с Алиэкспресс они очень похожи на настоящие, но донышко у нашей — голое; фото клейма в левом верхнем углу соседней страницы взято из книги доктора Р.Ф. Дюмона «Французская зажигалка».

Так это или не так, состояние зажигалки далеко от безупречного, и при случае её следует заменить на более адекватную. Ещё одно неудобство в том, что на ebay часто продают настольные версии, которые по фото достаточно трудно отличить от карманных, если нет дополнительных объектов для понимания масштаба, в описании же тема размера зачастую злонамеренно игнорируется.

Модель датируют 1950/1954.

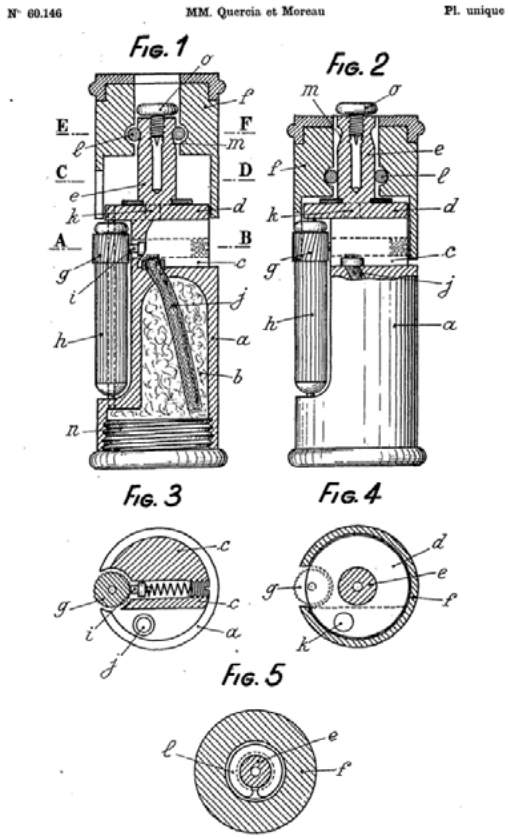

Патентный рисунок Flamidor Favori

Ширина — 19.7 мм	Вес — 37 г
Высота — 72.4 мм	измерена/взвешена
Глубина — 18.6 мм	зажигалка на фото

Ширина замерена по выступающему роллеру глубина без него.

Фотографии © Юра Зайчиков, 2021

FLAMIDOR FLAMBEAU

коллекция Флинт/Aluminium Blocks

Фотографии © Юра Зайчиков, 2021

Как только увидел первый раз бо'льшую модель Flamidor Flambeau, мне просто крышу сорвало, принялся повсюду её подстерегать, пока не укараулил таки; помнится, купил на ebay-е по приемлемой цене, не такой, по которым теперь норовят предлагать. Зажигалка безумно красивая и притягательная, но это не делает её безумно дорогой, это просто деньги всё сильнее обесцениваются:(… Её меньшая сестра (квадратная в сечении и чуть ниже ростом) попала в коллекцию чуть раньше, и тоже была весьма нужной, пока не увидел эту.

Эти две трубочные зажигалки, в отличие от предыдущей, зашли с хорошим провенансом и от правильных поставщиков, так что указанные размеры и вес можно применять для определения подлинности, в отличие от модели Favori на предыщем развороте, происхождение которой вызывает сомнения, несмотря на её некоторую убитость. Эти две «Фламбо» тоже не идеальные, да и невозможно юзаному алюминию быть идеальным, но они хороши.

Доктор Ришар Дюмон в своём каталоге «Французская зажигалка» датирует эти модели по какой-то причине 1938, но спросить у него, с чем это связано, уже нельзя. Вполне возможно, что зажигалки и были выпущены тогда, а патент подан уже после войны, как раз по причине войны, которая для Франции началась раньше других, впрочем, без особых потерь…

Ширина — 22 мм	Вес — 59.2* г
Высота — 73 мм	измерена/взвешена
Глубина — 21 мм	зажигалка на фото

Ме'ньшая модель, слева

Ширина — 26.7 мм	Вес — 71 г
Высота — 77.7 мм	измерена/взвешена
Глубина — 19 мм	зажигалка на фото

Бо'льшая модель, справа

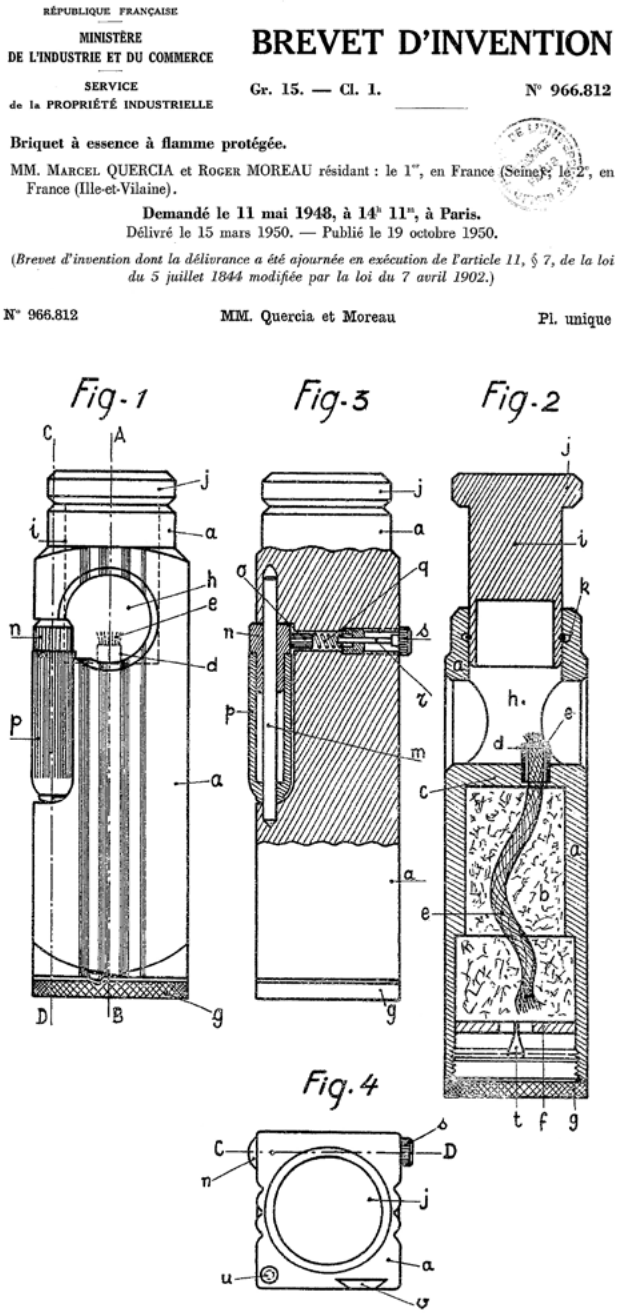

RÉPUBLIQUE FRANÇAISE
MINISTÈRE DE L'INDUSTRIE ET DU COMMERCE
SERVICE de la PROPRIÉTÉ INDUSTRIELLE

BREVET D'INVENTION

Gr. 15. — Cl. 1. N° 966.812

Briquet à essence à flamme protégée.

MM. Marcel QUERCIA et Roger MOREAU résidant : le 1er, en France (Seine); le 2e, en France (Ille-et-Vilaine).

Demandé le 11 mai 1948, à 14h 11m, à Paris.
Délivré le 15 mars 1950. — Publié le 19 octobre 1950.

(Brevet d'invention dont la délivrance a été ajournée en exécution de l'article 11, § 7, de la loi du 5 juillet 1844 modifiée par la loi du 7 avril 1902.)

N° 966.812 MM. Quercia et Moreau Pl. unique

Заглавие и рисунок патента Кверсиа и Моро на зажигалку «Фламидор Фламбо», подан 05/11/48, выдан 03/15/50

Фотографии © Юра Зайчиков, 2021

Ой, всё?

Михаил Tashi Tsering Иохвин *Санкт Петербург*

Некоторое время назад, один из знакомых, зайдя на сайт Dunhill'a, обнаружил, что из ассортимента компании пропали авторучки. Не только перьевые (надо сказать, что у «Данхилла» были совершенно чудесные модели Sidecar и Sentryman), но даже банальные шарики/роллеры отсутствуют. Я также зашёл на сайт «Данхилла» и обнаружил, что у них ещё и зажигалки пропали. Совсем! «Данхилл» же! Можно сказать, родоначальник *всех* люксовых зажигалок, прекратил их выпуск! Ой, всё!?

А буквально сегодня, в курилке, один из коллег продемонстрировал новую зажигалку от S.T. Dupont. Электрическую! Зажигалку я у коллеги временно экспроприировал для фотосессии и ниже хочу поделиться с вами своими впечатлениями от неё.

S.T. Dupont E-slim,
отделка хром, артикул в каталоге 27009E

Зажигалка представляет собой довольно крупный, но тонкий, хромированный параллелограмм[1] со скруглёнными к краям левой и правой гранями. Размеры: 74 мм в высоту, 36 мм в ширину, максимальная толщина 9 мм. Вес, навскидку, порядка 50 г. Корпус металлический, хромированный.

На крышке зажигалки выдавлен логотип компании, а на верхнем торце красуется надпись S.T. Dupont. На правом торце расположена большая кнопка активации зажигалки.

На нижнем торце есть разъём micro-USB, LED-индикатор (светящийся ярким синим цветом) и торчит головка винта, для функционирования зажигалки не нужного, но, вероятно, с его помощью что-то куда-то крепится[2] внутри зажигалки. Также есть маленькая надпись S.T. Dupont и значок, обозначающий, что зажигалку не стоит утилизировать обычным путём.

С обратной стороны от кнопки активации расположена скромная, практически незаметная глазу надпись — CHINA. Как выяснилось, аналогичные надписи есть на зажигалках «Дюпона» серий Jet, Slim, и Defi. Как обстоят дела с другими сериями зажигалок Dupont, мне неизвестно.

На официальном сайте «Дюпона» в России указывается, что цена зажигалки составляет 10 230 рублей (что на сегодняшний день примерно $140). Цена, какбэ, не сильно низкая, если сравнивать с какими-нибудь обычными «Зиппами», но если вспомнить, что «Дюпон» себя позиционирует как компанию премиум-сегмента, то ценник можно считать невысоким.

1 Усечённый эллипс в сечении (прим. ред.)

2 Точно, крепится кожух к механизму; у прежних Dupont-ов такого не было, потому что они делались из массива, фрезеровались из куска металла; после очередной перекупки условными китайцами, в 2003, Dupont больше не может себе позволить такой дорогой технологии :(— да и зачем? — пипл хавает…

Фотографии © Михаил Tashi Tsering Иохвин, 2021

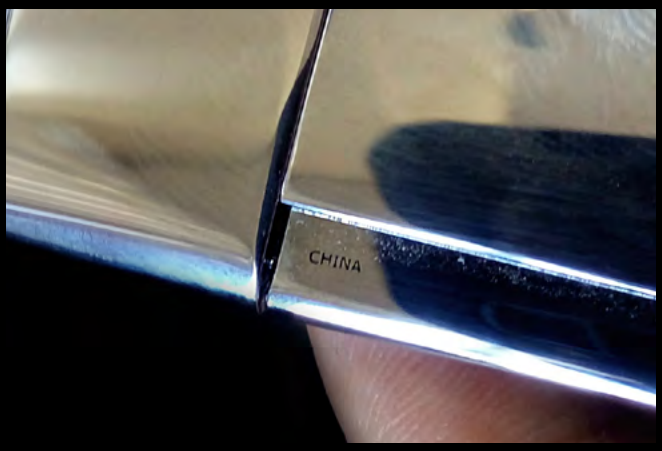

Фотографии © Михаил Tashi Tsering Иохвин, 2021

Зажигалка поставляется в скромной картонной коробочке, в которой кроме самой зажигалки и гарантийки, лежит только короткий кабель USB — microUSB. На сайте написано: «для обеспечения бесперебойной работы её нужно время от времени подзаряжать, присоединив к USB-порту ноутбука, компьютера или планшета». Вероятно, этой фразой «Дюпон» объясняет отсутствие в комплекте зарядного устройства.

Также из подробностей на сайте можно узнать, что зажигалка является первой в мире ультратонкой электрической зажигалкой премиум-класса. Зажигалка снабжена литий-ионным аккумулятором, заряда которого должно хватить на восемьдесят прикуриваний, время полной зарядки составляет порядка двух часов.

Зажигалка, если использовать зажигалочную терминологию, представляет собой «флип-топ» (т.е. «откидывающаяся крышка»). Крышка открывается без фирменного дюпоновского «пынь!», но с довольно громким «клоц!» и определённым усилием. Закрывается также с клацаньем. В открытом и закрытом состояниях крышка не люфтит, как у «Зипп». В принципе, сделано всё неплохо, нет ощущения чего-то «совсем уж китайского». В руках зажигалка лежит также неплохо.

Чтобы воспользоваться зажигалкой по назначению, требуется откинуть крышку, а затем нажать и удерживать большую кнопку на правом торце. Кнопка подпружинена, имеет ход в пару миллиметров и нажимается без щелчка или ощущения какой-либо фиксации. При нажатии кнопки, на нижнем торце начинает ярко светиться голубой светодиод, а нагревательный элемент начинает раскаляться докрасна.

Выход нагревательного элемента на рабочую температуру составляет вполне ощутимое время, что-то порядка полутора – двух секунд. То есть откидываете крышку, удерживаете нажатой кнопку и ждёте пару секунд, только потом начинаете прикуривать. В принципе, определённое неудобство из-за задержки есть, но зато зажигалке не страшен ветер.

В инструкции к зажигалке указано, что нагревательный элемент сменный и его можно заказать и приобрести отдельно. Также говорится, что при более чем десятисекундной работе, зажигалка отключится сама. Гарантия на зажигалку составляет два года, но указывается, что гарантия не распространяется на нагревательный элемент. На сколько его должно хватить — нигде не указано.

Таким образом можно сказать следующее: в принципе всё довольно неплохо, и свою функцию зажигалка выполняет исправно (пока нет статистики о её надёжности, но, думаю, что здесь всё более-менее нормально). Но нет в ней ощущения предмета из премиум-сегмента. Обычная утилитарная штуковина, имя которым — легион.

В свете того, что «Данхилл» перестал выпускать зажигалки, а «Дюпон» стал опускаться в начальный ценовой сегмент и начал всё производить в Поднебесной, есть печальное подозрение, что премиальные продукты уже скоро «ой, всё».

АРМИЯ ТРЯСОГУЗКИ

1964, Рижская киностудия.

Ранняя, видимо латунная зажигалка, трёхфрагментный мануальный цилиндрик с резьбовой крышкой, соответствует времени стопудово (действие фильма происходит во времена революции/гражданской войны в Сибири, хоть киностудия и Рижская, и говорят некоторые актёры с лёгким западным акцентом), является вещественным элементом пароля между засланным большевиком и местной резидентурой. Принимающая сторона (местный резидент, кустарь на металлоремонте, по легенде) в процессе передачи пароля должен подобрать крышку к зажигалке агента-клиента; словесная часть пароля: «Подобрать крышку, можете?», отзыв: «Хм, никак, золотая?», отзыв на отзыв: «Самоварного золота…». Производили их в то время очень многие, от индустриального Келлермана в Германии, и прочих Мейстеров (JMCO) в Австрии, до, собственно, таких кустарей, как резидент в фильме. Фильм, кстате, вполне достойный, добротный, как и его продолжение, «Армия Трясогузки снова в бою», 1968, с уже повзрослевшими основными героями, мальчишками со сложной судьбой и просто беспризорными. Не «Неуловимые мстители» старшего Кеосаяна, но в том же самом тренде.

Скриншоты из фильма «Армия Трясогузки», Рижская киностудия, 1964, все права сохранены.

РЕКЛАМА.

22-я международная зажигалочная конвенция
Суббота 4 сентября 2021

МАЙСКАЯ КОНВЕНЦИЯ ПЕРЕНЕСЕНА НА СУББОТУ, 4 СЕНТЯБРЯ 2021

Из-за весенней эпидситуации, рептилоидов, и прочих обстоятельств, конвенция перенесена, на **4 сентября 2021**. Перенос резервирования номеров для участников не будет проблемой, достаточно уточнить, что резервировали на конвенцию (Lighter Show). Спасибо за понимание.

Некоторые моменты прошлой конвенции:

Более тридцати экспонентов

Более ста двадцати посетителей из более чем 19 стран

70% участников и посетителей прибыли в пятницу

Крутейшие «ночные шашлыки», множество интереснейших тёрок и веселья!

Место встречи:

Отель «Дюссельдорф Крефельд»
Europapark Fichtenhain
47807 Крефельд
Германия

ВХОДНАЯ ПЛАТА

Вход с девяти до десяти утра — десять евро, с десяти утра — пять евро, Закрытие мероприятия около половины третьего.

НОЧЁВКА В ОТЕЛЕ

Отель «Дюссельдорф Крефельд»; Бронирование: +49 2151–8360 Email: Hotel.D.KR@melia.com Пароль: Lighter Convention

НОЧНЫЕ ШАШЛЫКИ

В пятницу, в отеле, для всех. Неважно, ночуете в отеле или нет, необходимо предупредить Грэма заранее. Это очень важно, для подготовки к приёму гостей.

ЭКСПОНЕНТАМ

9.00–10.00 — раскладка Аренда стола: 35.00 евро Размер стола: 140 x 60 cm Число столов ограничено, второй стол заказывать следует заранее. Связь: Грэм Мартин, тел: +49–2151–304952 Email: grahame.martin@t-online.de

https://www.facebook.com/groups/LighterConventionKrefeld/

free download: yuzerzyu.jimdo.com
printable version: available on demand
leaandyu.publishers@gmail.com
vintagelighters.ru/forum

В создании этого номера принимали участие –):	
Юра Yuzer_Zyu Зайчиков	*главный редактор, дизайн, верстка, переводы и пр*
Ларри bakelight Толкин	*что почём бывало*
Михаил Tashi Tsering Иохвин	*дизайн обложки, китай атакует, глазок смотрок*
Илья Добжинский	*технический редактор*
Алексей RedCat Родионов	*наши танки быстры*
Алексей AlekSi Сигаев	*данхилл ватч, а чо*

Join the

lighterclub.co.uk
facebook.com/lighterclub

Lighter
CLUB OF GT. BRITAIN

Benefits of membership:

- Full access to the forum;
- Great quarterly magazine **Blaze** with high quality photos of rare and interesting vintage lighters (text in English);
- Regular meetings where members can buy, swap and talk lighters;
- The interaction between members, either through the forum, meetings or direct contact;
- Opportunities to obtain new publications and other literature on lighters, advice on repairs and more.

Annual subscription to an address in Russia £38. Visit www.lighterclub.co.uk for more details.